Alimentatore elettronico POWERLED - CDT

POWERLED CDT - Power supply

POWERLED - 30W
RN1459

IP20 | Multipower | PFC | EMC 300MHz | Selv | RoHs compliance | M M | 110 | CE

CDT

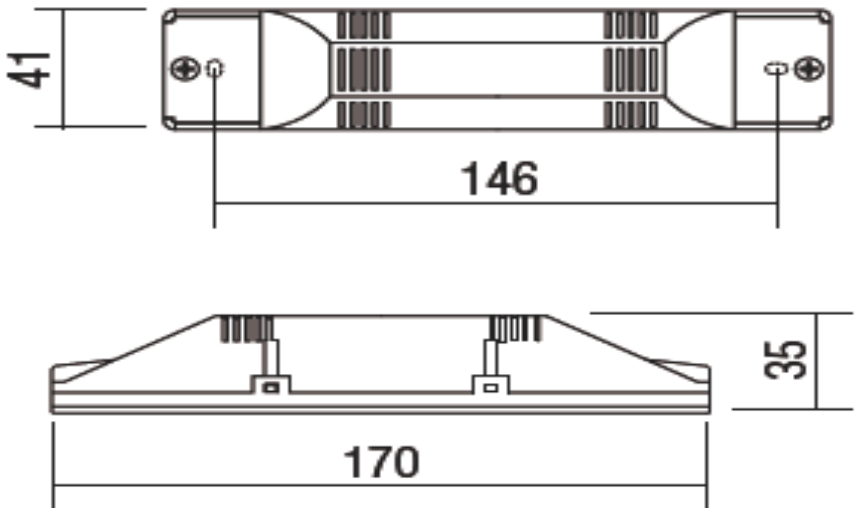

Potenza nominale in uscita Nominal output power	W	1÷30
Tensione di uscita Output Voltage	Vdc	48
Frequenza nominale di rete Operation frequency	Hz	50 / 60
Tensione di utilizzo in AC AC Operation Range	Vac	220÷240
Tensione di utilizzo in DC DC Operation Range	Vdc	176÷264

Corrente I out	mA	200	250	300	350	400	450	500	550	600	650	700	750	800	850	900	950
Potenza Power	W max	9	12	14	16	19	21	24	26	28	30	30	30	30	30	30	30
N° Led	min-max	1÷15	1÷15	1÷15	1÷15	1÷15	1÷15	1÷15	1÷15	1÷15	1÷14	1÷13	1÷12	1÷11	1÷11	1÷10	1÷9

Dimmerabile Dimmable	NO	
Fattore di potenza Power factor	λ	>0,9
Temperatura ambiente Ta° Ambient Temperature Ta°	°C	-20...+50
Temp. Max sul punto Tc° Max temperature on Tc dot	°C	85
Corrente di Spunto Inrush current	20A 170µS	
Max driver con magnetotermico C16A Max driver circuit breaker type C16A	n°	25
Protezione termica Thermal protection		SI YES
Protezione sovraccarico Overload protection		SI YES
Protezione sovratensioni Overvoltage protection		SI YES
Protezione corto circuito Short circuit protection		SI YES
Sezione cavi primario input cables section	mm²	1,5
Sezioni cavi secondario Output cables section	mm²	1,5
Dimensioni (LxPxH) Dimensions (LxPxH)	mm	170x41 x35

Alimentatore Elettronico per LED a corrente costante (CDT) con selezione della corrente in uscita

LED Driver constant current control, with selection of the range of current

SEC. Switch NO

Alimentatore senza possibilità di accensione e spegnimento sul secondario.

Controlgear without possibility of switching ON-OFF on the sencondary circuits of powerled

DIP-SWITCH

Alimentatore provvisto di Dip-Switch per la selezione di differenti configurazioni di uscita

Controlgear equipped with Dip-Switch to select different output setting

Norme di riferimento Standards References	Sicurezza/safety	: EN61347-1 (2009), EN61347-2-13
	Radio disturbi / Radio Interference	: EN55015 (2008) + A2 (2009)
	Armoniche / Harmonics	: EN61000-3-2 (2007)

REV 0.0
15/09/2016

RELCO group persegue una politica di continua ricerca e sviluppo, quindi si riserva di variare in qualsiasi momento e senza preavviso le caratteristiche dei prodotti.

RELCO group pursues a policy of continuous research and development and rereserves the right to change at any time and without prior notice, the characteristics of the products.