PRODOTTI ATEX - *ATEX PRODUCTS*

Zeus ATEX 2-22
Pag. 2

AGP Evolution ATEX 2-22
Pag. 4

Allegra ATEX 2-22
Pag. 6

LED Zeus ATEX 2-22

Installazione: a parete o a sospensione.

Corpo e telaio: in alluminio pressofuso UNI EN 1706 verniciato con polvere termoindurente poliestere.

Staffa di fissaggio: in acciaio, verniciata con polvere termoindurente poliestere, con goniometro graduato per un corretto puntamento del fascio luminoso.

PG: pressacavo in metallo M20x1,5 ATEX PA66 (cavo Ø 10÷14mm^2)

Verniciatura: di tipo poliestere eseguita a polvere, resistente agli agenti atmosferici, alla corrosione e alla nebbia salina. RAL Yellow 1018

Ottica: semi concentrante realizzata in PMMA resistente ai raggi UV

Schermo: vetro temprato di spessore 4mm resistente agli shock termici e agli urti.

Protezione alle sovratensioni inclusa:
Modo differenziale 6kV (L-N)
Modo comune 10kV (L-GND, N-GND, L&N-GND)

Sorgente: LED SAMSUNG
Mantenimento del flusso luminoso minimo al 90% - 100.000h (L90B10) per il 90% dei LED.

Temperatura di colore: 4000K;

Driver: incorporato 0-10V.
Fattore di potenza ≥0,95.

Installation: *on the wall or suspended.*

Housing and frame: *made by UNI EN 1706 Die-cast aluminum, coated with polyester thermoset powder.*

Fixing bracket: *made by stainless steel, coated with polyester thermoset powder, with graduated goniometer to allow the correct orientation of light beam*

Metal cable glands: *screwed M20x1,5 (Cable Ø 10÷14mm^2)*

Coating: *coated with powdered polyester, resistant to atmospheric agents and corrosion and guaranteed in saline mist. RAL Yellow 1018*

Optic: *semi-clumping made in PMMA resistant to UV radiation*

Shield: *tempered glass with 4mm thickness resistant to thermal shocks and collisions.*

Protection against overvoltages included:
Differential mode 6kV (L-N)
Standard mode 10kV (L - GND, N-GND, L&N-GND)

Light source: *LED* SAMSUNG
Maintenance of minimum luminous flux to 90% - 100.000h (L90B10) for 90% of LED.

Color temperature: *4000K;*

Driver: *included 0-10V.*
Power factor ≥0,95

IEP | ENERGY PETROLEUM INSTITUTE — IEP ATEX

(1) **Type Examination Certificate**

(2) **Equipment or Protective Systems Intended for use in Potentially Explosive Atmospheres**

Directive 2014/34/EU

(3) Type Examination Certificate Number: **IEP 20 ATEX 0848**

(4) Equipment: **LED Zeus Type , Led Lighting Fixtures**

(5) Firm Name: **RELCO S.R.L.**

(6) Firm Address: **Via delle Azalee 6/A - 20090 Buccinasco (MI) – ITALY**

220-240 Vac | 110-240 Vac On demand | 50/60 Hz | IP66 | IK08 | CRI > 80 | +55 C° -20 | 850°

RG0 | Driver included RIPPLE FREE

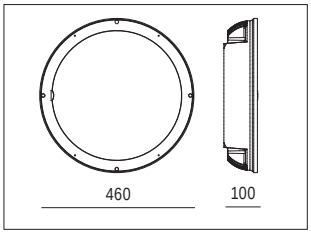

	colour	W	angle	K	nominal lm tc = 25°C	lm output	lm/W	pcs	Kg	CELL
1-10Vdc	G	175	50°	4000	23.100	21.000	120	1	9,70	334087.185ATX
1-10Vdc	G	210	50°	4000	27.700	25.200	120	1	9,70	334087.210ATX

A richiesta: potenze, ottiche e colorazione del LED diverse da quelle standard
On demand; *powers, optics and LED colours different from the standard ones*

LED Zeus ATEX viene fornito completo di gancio per applicazione a sospensione

LED Zeus ATEX comes complete with hook for application to suspension

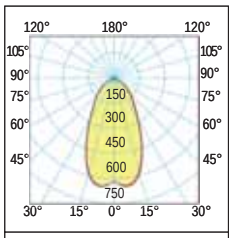

50°
Intermedio - *Medium*

Protezione contro le atmosfere esplosive *Protection against explosive atmospheres*	II 3G Ex nR IIC T4 Ge II 3D Ex tc IIIC T135° C Dc IP66
Zona pericolosa ammessa *Hazardous area allowed*	Zona 2 - *Zone 2* Zona 22 - *Zone 22*
Normative di riferimento *Standard references*	EN60079-0 / EN60079-15 EN60079-31 / EN60079-28

Use: the light fitting is suitable for the environment with a danger of explosion of gas, dust and combustible fumes. The light fittings meet the requirements of Government Decree 116/2016 Coll. and European Community Directive N°. 2014/34/EU.

Accessori non inclusi - *Not Included accessories*

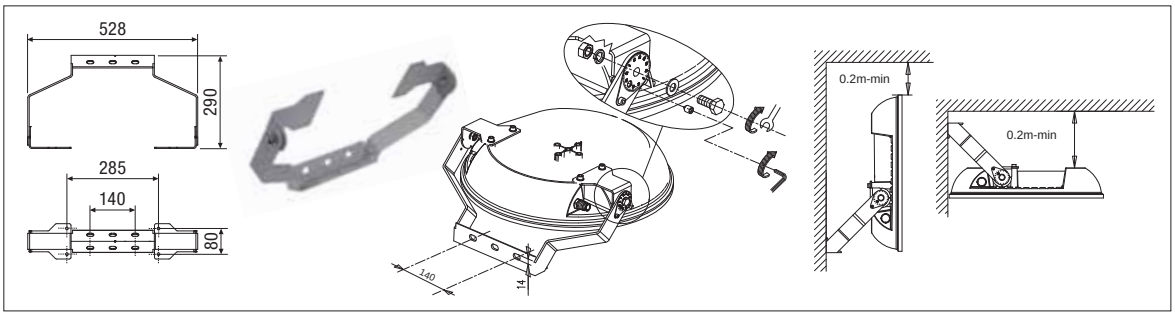

Code: 703959.0101
Staffa sagomata orientabile per montaggio a parete più goniometro per puntamento proiettore
Shaped adjustable bracket for wall mounting complete with protractor pointing to the projector

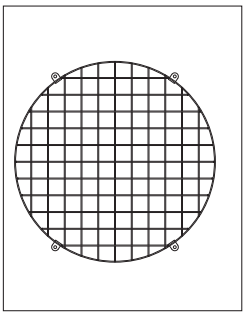

Cod: 800016.0101
Griglia di protezione
Protection grid

LED AGP Evolution ATEX 2-22

Proiettore da incasso, parete e plafone particolarmente adatto per magazzini, garage, stazioni di servizio e luoghi con atmosfera potenzialmente esplosiva. Completo di alimentatore elettronico.

Installazione: ad incasso, parete e plafone

Corpo e telaio: in alluminio pressofuso

Verniciatura: di tipo poliestere eseguita a polvere, resistente agli agenti atmosferici e alla corrosione. Colore Bianco RAL 9003.

PG: pressacavo in metallo M16 (cavo Ø 4÷8mm²)

Ottica: diffondente realizzata in PMMA resistente ai raggi UV

Sorgente: LED **PHILIPS** lumileds
Mantenimento del flusso luminoso minimo al 90% - 100.000h (L90B10) per il 90% dei LED

Driver: incorporato.
Fattore di potenza ≥ 0,95.

Recessed flood light particularly suitable for warehouses, garages, service stations and places in general with potentially explosive atmosphere. Complete with electronic ballast.

Installation: *recessed, wall and ceiling*

Body and frame: *die cast aluminum*

Coating: *coated with powdered polyester, resistant to atmospheric agents and corrosion. White colour RAL 9003*

PG: *M16 metal cable gland (cable 4÷8mm²)*

Optic: *wide made of UV-resistant PMMA*

Light source: LED **PHILIPS** lumileds
Maintenance of minimum luminous flux to 90% - 100.000h (L90B10) for 90% of LED.

Driver: *certified.*
Power factor ≥ 0,95.

Use: the light fitting is suitable for the environment with a danger of explosion of gas, dust and combustible fumes. The light fittings meet the requirements of Government Decree 116/2016 Coll. and European Community Directive N°. 2014/34/EU.

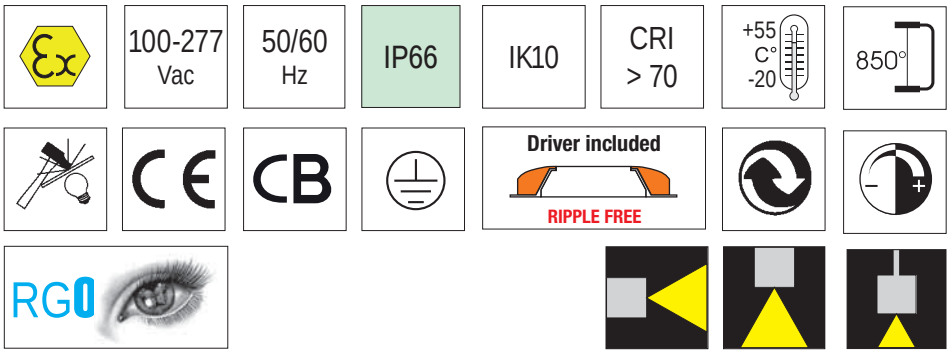

colour	W	angle	K	nominal lm tc = 25°C	lm output	lm/W	pcs	Kg	CELL
B	100	120°	4000	18.400	16.000	160	1	4,00	RL04-100
B	150	120°	4000	26.700	23.250	155	1	4,00	RL04-150

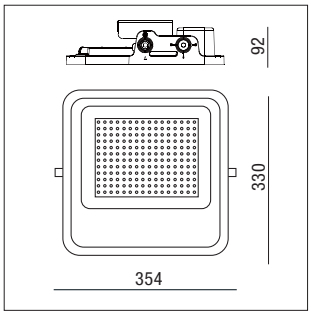

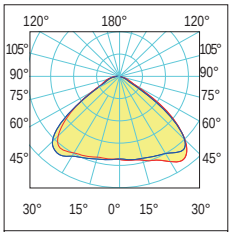

110°
Diffondente - *Wide*

Protezione contro le atmosfere esplosive *Protection against explosive atmospheres*	CE Ex II 2G Ex ib IIC T6
	CE Ex II 2D EX ib A21 T85°C
Zona pericolosa ammessa *Hazardous area allowed*	Zona 2 - *Zone 2* Zona 22 - *Zone 22*
Normative di riferimento *Standard references*	EN 60079-0:2012/A11:2013 EN 60079-11:2012 EN60079-31:2014

LED AGP Evolution ATEX 2-22

Accessori non inclusi - *Not included accessories*

Cod. RL04/PL
Accessorio per installazione a plafone
Accessory for ceiling installation

Cod. RL04/R
Accessorio per installazione a incasso
Accessory for recessed installation
Dimensioni - *Dimensions:* 400x400mm

Cod. RL04/S
Accessorio staffa
Bracket accessory

Cod. 703952.NEW
Attacco palo per 1 o 2 proiettori, Ø60/76mm
Pole attachment for either 1 or 2 floodlights, size Ø 60/76mm.

Application example

Accessory for recessed application

Accessory for ceiling application

Bracket accessory

LED Allegra ATEX 2-22

A richiesta - *On demand*

1-10Vdc

Sensor

DALI 2

Vedi Pag. VI - See page VI

Apparecchio di illuminazione adatto all'ambiente con pericolo di esplosione di gas, polvere e fumi di combustibili. LED Allegra Atex è conforme ai requisiti richiesti dal decreto governativo 116/2016 Coll. e la Direttiva della Comunità Europea n. 2014/34 / UE

Installazione: a soffitto o a sospensione

Corpo: in policarbonato Grigio (PC) = alta resistenza meccanica

Ganci: acciaio inossidabile + poliammide + 15% fibra di vetro

Diffusore: in policarbonato traslucido (PC) = alta resistenza meccanica

PG: pressacavo in metallo M20x1,5 ATEX PA66 (cavo Ø 6÷12mm^2)

Riflettore: lamiera di acciaio. Colore bianco (RAL9003)

Driver: incluso nel sistema > 50.000 h
Fattore di potenza ≥0,95.

Sorgente: LED. Mantenimento del flusso luminoso minimo al 80% - 50.000h (L90B10) per il 90% dei LED.

Temperatura di colore: 4000K

The light fitting is suitable for the environment with a danger of explosion of gas, dust and combustiples fumes. The light fittings meet the requirements of Government Decree 116/2016 Coll. and European Community Directive No.2014/34/EU

Installation: ceiling or suspended

Body: grey policarbonate (PC) = high mechanical resistance

Hooks and screwa: in stainless steel

Clips: stainless steel + polyamide + 15% glass fibre

Diffuser: translucent polycarbonate (PC) = high mechanical resistance

Metal cable glands: screwed M20x1,5 (cableØ 6÷12mm^2)

Reflector: steel sheet. White colour (RAL9003)

Driver: included included in the system > 50.000 h. Power factor ≥0,95.

Source: LED. *Maintenance of minimum luminous flux to 80% - 50.000h (L90B10) for 90% of LED.*

Color temperature: 4000K.

TÜV NORD

(1) **Statement of Conformity**

(2) Equipment and protective systems intended for use in potentially explosive atmospheres, **Directive 2014/34/EU**

(3) **Statement of Conformity Number:** **TÜV CY 20 ATEX 0206330**

(4) for the equipment: LED luminaires
Type: LED ALLEGRA ATEX 2-22 ******/******

(5) of the manufacturer: Relco S.r.l.

(6) Address: Via delle Azalee, 6/A
20090 Buccinasco – Milano - Italy

Order number: 0206330

Date of issue: 2020-06-12

220-240 Vac | 50/60 Hz | IP66 | IK10 | CRI > 80 | +55 C° -25 | 850°

RG0 | LOW FLICKER | Driver included MULTIPOWER

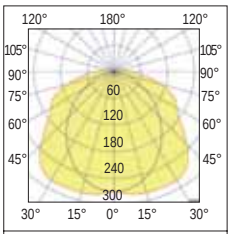

110°
Diffondente - *Wide*

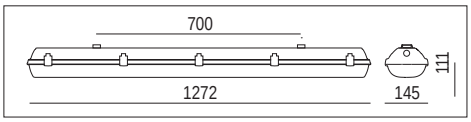

colour	W	Optic	K	Im output	lm/W	pcs	Kg	CELL
G	35 - 42 - 50	110°	4000	Vedi tabella See table	123	1	3,40	32030/AXT

AUTOTEST (Vedi Pag. 68 - See Page 68)

colour	W	Optic	K	Im output	lm/W	pcs	Kg	CELL-E
G	35	110°	4000	Vedi tabella See table	123	1	3,20	32001/AXTEM
G	42	110°	4000		123	1	3,40	32030/AXTEM
G	50	110°	4000		123	1	3,50	32031/AXTEM

AUTOESTINGUENZA: LED Allegra Atex è realizzata in un materiale plastico in classe V2. Con questo materiale il corpo lampaada si spegnerà entro 25".
FILO INCANDESCENTE: LED Allegra Atex è resistente alla prova del filo incandescente per 850°C.
SELF-EXTINGUISHING: LED Allegra Atex is made of a plastic material in class V2. With this material the specimen will turn off within 25 ".
INCANDESCENT WIRE: LED Allegra Atex is resistant to the glow wire test for 850 ° C.

Protezione da atmosfere esplosive *Protection against explosive atmospheres*	CE Ex II 3G Ex nR IIC T6 Gc
	CE Ex II 3D Ex tc IIIC T80° C Dc
Zona pericolosa ammessa - *Hazardous area allowed*	Zona 2 - *Zone 2* / Zona 22 - *Zone 22*
Normative di riferimento - *Standard references*	EN60079-0 / EN60079-15 / EN60079-31

Accessori inclusi - *Included accessories*

Staffa di fissaggio a parete/plafone in acciaio inox. Tasselli e viti non compresi. Per l'installazione a parete o soffitto utilizzare tasselli e viti adeguati alla superficie su cui andrà ancorata - *Wall/ceiling fixing bracket made by stainless steel. Plug and screws are not included. For ceiling or wall installation use plug and screws adapted to surface upon which it will be anchored.*

Flusso/potenza regolabili manualmente - *Flux / power manually adjustable*

Per una corretta gestione dell'impianto di illuminazion, bisogna sempre tenere conto sia della necessità di illuminamento realizzato tramite calcolo illuminotecnico, che il rispetto dei consumi energetici.
I nostri modelli LED Gioia permettono di ottenere questo risultato poicheè sono dotati di Driver multipower; questi particolari Driver consentono di impostare la corrente in uscita tramite dip-switch, fornendo, di conseguenza, la corretta potenza di lampada in base all'esigenza desiderata, permettendo quindi sia il risparmio energetico che il rispetto del flusso luminoso determintao in fase di progetto.

For proper management of the lighting system, it is always necessary to take into account both the need for lighting achieved through lighting engineering calculations, and respect for energy consumption.
Our LED Gioia models allow to obtain this result as they are equipped with multipower Driver; these particular drivers allow you to set the output current via dip-switches, thus providing the correct lamp power based on the desired need, thus allowing both energy savings and respect for the luminous flux determined in the design phase.

LED Driver multipotenza incluso
LED Driver multipower included

I mA	W	Lm output
350	35	4.300
420	42	5.200
500	50	6.150
	Taratura di fabbrica Factory setting	

Dip switch per la selezione della corrente in uscita
Equipped with dip switch for selection the output current

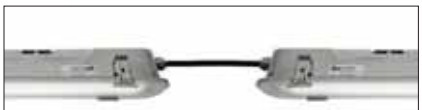

Possibilità di collegamento passante in fila continua (accessori inclusi).
Possibility of through connection in continuous line (accessories included).

Morsettiera 5 poli per ripartizione su linea trifase.
5-pole terminal block for distribution on three-phase line.