SAFETY LIGHTING
Sommario - *Summary*

Raja W-C-R
Emergency LED system
Pag. 426

NEW

Orione
Emergency LED
Pag. 430

NEW DALI 2

Iside Dali
Emergency LED system
Pag. 434

NEW MyWay

Venere MyWay
Emergency LED system
Pag. 436

Sirio - Venere
Emergency LED system
Pag. 438 > 440

IP 54

Cuculo 503
recessed, wall
Pag. 446

LED Keymer
flush mounting Box503
Pag. 448

LED SPOT EMER SE 3H
flush mounting Box503
Pag. 450

NEW DALI 2

LED SPOT EMER SE 3H DALI
flush mounting Box503
Pag. 452

Raja - Orione - Iside DALI - Venere - Sirio
Cuculo - Keyemer - Spot emer - Spot Emer DALI

ILLUMINAZIONE DI SICUREZZA

La gamma di lampade di emergenza Relco sono create per garantire l'illuminazione in caso di black-out, aumentando il livello di sicurezza in ogni ambiente.

Perfette per ogni tipo di abitazione, rispondono allaNorma CEI 64-8 che esige l'installazione di lampade ad accensione automatica in caso di mancanza di illuminazione ordinaria.

LED Raja

LED Venere

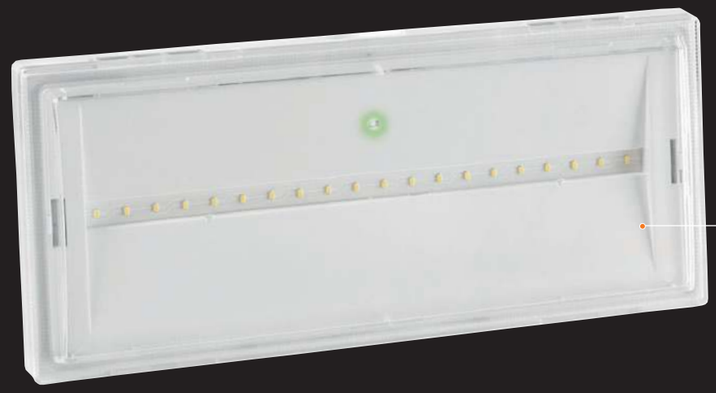

LED Sirio

LED Orione

LED Iside

DALI

LED Cuculo

LED SPOT EMER SE 3H SELFTEST

LED Keyemer

LED SPOT EMER SE 3H SELFTEST

DALI

LED Safety Lighting

LED Safety Lighting

LED Raja W-C-R Autotest

Potenza*:	11W	***Power*:***	*11W*
Temperatura colore:	6000K	***Kelvin temperature:***	*6000K*
Alimentazione:	220-240V~	***Current:***	*220-240V~*
Funzionamento:	SA (Sempre accesa) - Rest-Mode: con dispositivo opzionale (cod. RO0325 pag.270).	***Functioning:***	*M (Maintained) - Rest-Mode: with an optional device (code RO0325 pag.270).*
Conforme alle norme:	EN60598-1; EN60598-2-2; EN60598-2-22; EN62471; EN62031; EN61347-1; EN61347-2-13.	***According to standard:***	*EN60598-1; EN60598-2-2; EN60598-2-22; EN62471; EN62031; EN61347-1; EN61347-2-13.*
Grado di protezione:	IP40	***IP Degree:***	*IP40*
Inibizione:	Rest mode	***Inibition:***	*Rest mode*
Autonomia:	3h	***Autonomy:***	*3h*
Temperatura ambiente:	-5°C ÷ +40°C.	***Operating ambient temperature:***	*-5°C ÷ +40°C.*
Installazioni:	Soffitto, parete, parete a bandiera 90°, incasso controsoffitto.	***Installation:***	*Ceiling, wall, 90 ° flag wall, recessed false ceiling.*
Alimentatore:	driver elettronico a corrente costante.	***Driver:***	*Electronic constant current driver.*
Corpo:	Policarbonato bianco RAL 9003.	***Body:***	*White polycarbonate RAL 9003.*
Sorgente:	Modulo LED	***Light source:***	*LED module*
Ottica:	Simmetrica	***Optic:***	*Simmetrical*
Schermo:	PMMA trasparente	***Shield:***	*Transparent PMMA*

* Potenza indicativa per il confronto con tubo fuorescente (a parità di lumen prodotti).

** Power indicative by comparison with fluorescent tube (at the same produced lumen)*

pulsante di test manuale - *manual test button*

Indicatore LED bicolore Autodiagnosi - *bicoloured LED indicator Autotest*

Raja W

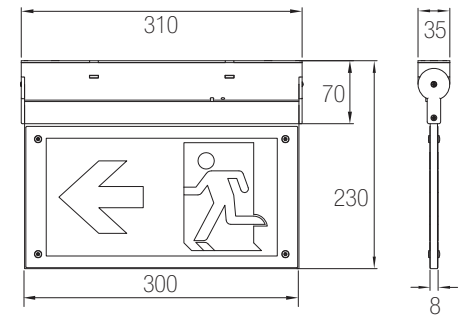

Accessori inclusi - *included accessoires*

DX-DESTRA - *RIGHT*

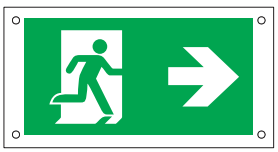

SX-SINISTRA - *LEFT*

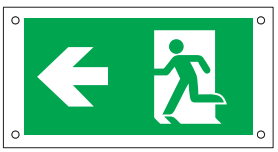

Raja C

Raja R
+ acc. cod.8500REL/I

LED Safety Lighting

Accessori non inclusi - *Not included accessoires*

da ordinare separatamente - *to be ordered separately*

Codice/Code		Descrizione/*Description*
8500REL/U	1	Segnaletica di sicurezza bifacciale indicazione UP - *Safety signs UP*
8500REL/D	2	Segnaletica di sicurezza bifacciale indicazione DOWN - *Safety signs DOWN*
8500REL/EX	3	Segnaletica di sicurezza bifacciale indicazione EXIT - *Safety signs EXIT*
8500REL/I	4	Kit incasso controsoffitto - *Kit recessed plasterboard*
8500REL/B	5	Kit montaggio a bandiera - Side mounted Kit
8500REL/S	6	Kit montaggio sospensione - Suspension mounted Kit

Installazione ad incasso
Recessed installation

8500REL/D

Installazione a bandiera 90°
90° flag installation

8500REL/U

8500REL/B

Installazione a sospensione
suspension installation

EXIT

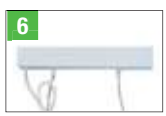

8500REL/S

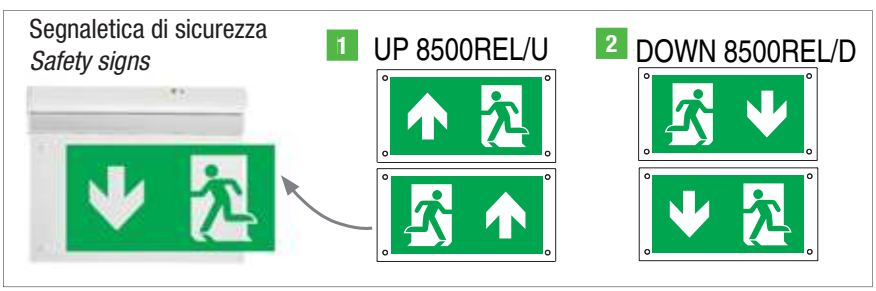

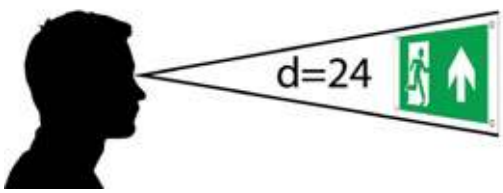

220-240 Vac | 50/60 Hz | IP40 | IK08 | M M | 850° | +40 C° -5 | CE

LED Raja AUTOTEST

Descrizione Description	Potenza* *Power* W	Versione *Version*	Autonomia *Autonomy* h.	Batteria *Battery Ni-Cd* Volt	Ah	Ricarica *Recharge* h.	Flusso medio *Average flow* SA lm	n°LED	Assorb. max Absorpt. max SA W	Pcs	Codice *Code*	
RAJA IP40 11 SA 3H AT	11	SA	3	3,6	0,9	24	25	16	3	10	8500REL	

*Potenza indicativa per il confronto con tubo fuorescente (a parità di lumen prodotti) - *Power indicative by comparison with fluorescent tube (at the same produced lumen).*

Indicatore LED bicolore Autodiagnosi - *bicoloured LED indicator Autotest*

	Fisso - *Fixed light*	Lampeggiante lento *Slow flashed light*	Lampeggiante veloce *fast flashed light*
Verde - *Green*	Stato tutto ok/alimentazione presente *Everything ok / power present*	Test funzionale 2 min. *2 minutes functional test*	Test di autonomia *Autonomy test*

	1 Lampeggio	2 Lampeggi	3 Lampeggi
Rosso - *Red*	Batteria guasta *Battery fail*	LED guasti *Faulty LEDs*	Durata insufficiente *Insufficient autonomy*

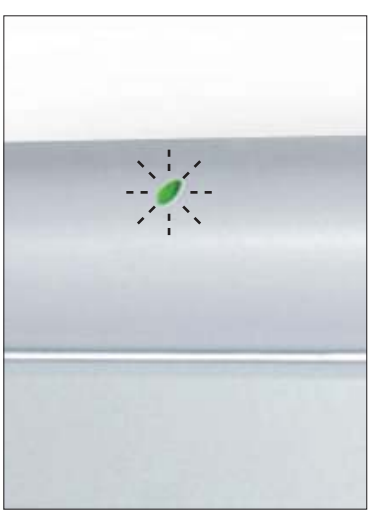

LED Safety Lighting

NEW

LED Orione - Flusso costante in emergenza.

Potenza*:	6W, 11W , 18W	***Power*:***	*6W, 11W , 18W*
Temperatura colore:	6000K	***Kelvin temperature:***	*6000K*
Alimentazione:	220-240V~	***Current:***	*220-240V~*
Funzionamento:	SA (Sempre accesa) - SE (Solo Emergenza)	***Functioning:***	*M (Maintained) - N/M (Non-Maintained)*
Conforme alle norme:	EN60598-1; EN60598-2-22; EN62471; EN62031; EN61347-1; EN61347-2-13.	***According to standard:***	*EN60598-1; EN60598-2-2; EN60598-2-22; EN62471; EN62031; EN61347-1; EN61347-2-13.*
Grado di protezione:	IP42 (IP65 optional)	***IP Degree:***	*IP42 (IP65 optional)*
Inibizione:	vedi tabella	***Inibition:***	*See table*
Autonomia:	1h, 1,5h, 2h, 3h, 5h	***Autonomy:***	*1h, 1,5h, 2h, 3h ,5h*
Temperatura ambiente:	-20 °C ÷ +40 °C.	***Operating ambient temperature:***	*-20 °C ÷ +40 °C.*
Installazioni:	Soffitto, parete, parete a bandiera 90°.	***Installation:***	*Ceiling, wall, 90 ° flag wall.*
Alimentatore:	driver elettronico a corrente costante.	***Driver:***	*Electronic constant current driver.*
Corpo:	Policarbonato bianco RAL 9003.	***Body:***	*White polycarbonate RAL 9003.*
Sorgente:	Modulo LED	***Light source:***	*LED module*
Ottica:	Simmetrica	***Optic:***	*Simmetrical*
Schermo:	Policarbonato trasparente	***Shield:***	*Transparent polycarbonate*

* Potenza indicativa per il confronto con tubo fuorescente (a parità di lumen prodotti).

** Power indicative by comparison with fluorescent tube (at the same produced lumen)*

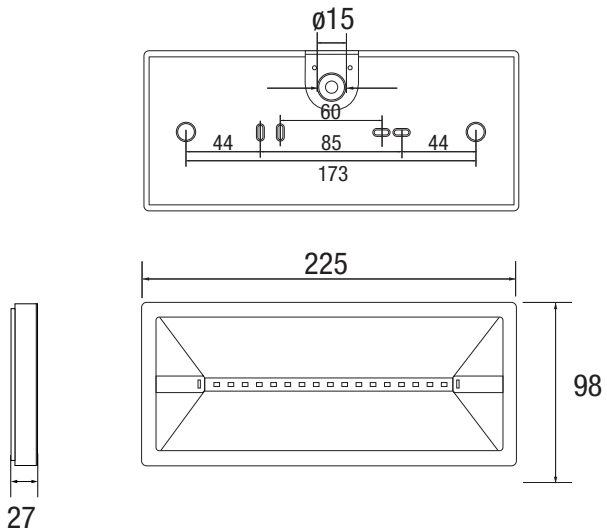

Dati fotometrici
Photometric data

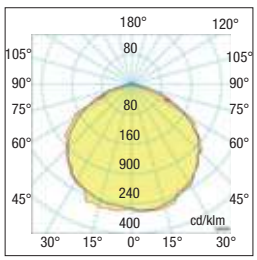

NEW

Fissaggio a soffitto
Ceilingfixing

RO0338DOU

Fissaggio a soffitto con Segnaletica di sicurezza bifacciale
Ceiling fixing with double sided indicator

RO0338SXDX

Fissaggio a parete
Wall fixing

RO0338SIG

Installazione a bandiera 90°
90° flag installation

RO0338S

RO0338SIG

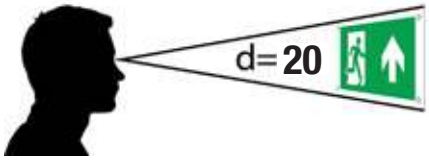

220-240 Vac | 50/60 Hz | IP42 (IP65) | IK07 | M M | 850° | +40 C° -20 | CE

LED Orione ECO

Descrizione *Description*	Potenza* *Power* W	Versione *Version*	Autonomia *Autonomy* h.	Inibizione *Inhibition* switch	Batteria Life P04 *Battery Life P04* Volt	Ah	Ricarica *Recharge* h.	Flusso medio *Average flow* SE lm	n° LED	Assorb. max Absorpt. max SE W	Pcs	Codice *Code*
ORIONE IP42 6 SE 5H V X	6	SE	5	NO	3,2	1,5	12	100	8	1,6	24	1945

LED Orione

Descrizione *Description*	Potenza* *Power* W	Versione *Version*	Autonomia** *Autonomy* h.	Inibizione *Inhibition* switch	Batteria Life P04 *Battery Life P04* Volt	Ah	Ricarica *Recharge* h.	Flusso medio *Average flow* SE lm	n° LED	Assorb. max Absorpt. max SE W	Pcs	Codice *Code*
ORIONE IP42 6 SE 1H V X	6	SE	1 (1,5)	NO	3,2	0,6	12	150 (100)	12	1,6	24	1946
ORIONE IP42 11 SE 2H V X	11	SE	2 (3)	NO	3,2	1,5	24	200 (140)	12	1,6	24	1947
ORIONE IP42 18 SE 1H V X	18	SE	1 (2)	NO	3,2	1,5	24	320 (200)	12	1,6	24	1948

LED Orione INHIBIT (RAPID CHARGE***)

Descrizione Description	Potenza* *Power* W	Versione *Version*		Autonomia** *Autonomy* h.	Inibizione *Inhibition* switch	Batteria *Battery Ni-Cd* Volt	Ah	Ricarica*** *Recharge* h.	Flusso medio *Average flow* SE lm	SA lm	n°LED	Assorb. max Absorpt. max SE W	SA W	Pcs	Codice *Code*
ORIONE IP42 18 SA-SE 1H V I	18	SE	SA	1 (3)	SI	3,2	1,5	6	400 (130)	180	18	3	4	24	1949

*Potenza indicativa per il confronto con tubo fuorescente (a parità di lumen prodotti) - *Power indicative by comparison with fluorescent tube (at the same produced lumen).*

**Rimuovendo il Jumper interno aumenta l'autonomia e si riduce il flusso luminoso - *Removing the internal Jumper increases autonomy and reduces the light flow.*

***La carica completa avvine in sole 6 ore - *Six hours complete recharge.*

Accessori non inclusi - *Not included accessoires*

da ordinare separatamente - *to be ordered separately*

Codice/Code		Descrizione/*Description*
RO0338IP	1	Kit IP 65
RO0338S	2	Staffa 90° per bandiera - *90° bracket for double sided diffuser.*
RO0338G	3	Griglia di protezione antivandalo - *Anti-vandalism protection grid.*
RO0338SIG	4	5 segnali di sicurezza (adesivi) - *5 safety signs (adhesives).*
RO0338DOU	5	Kit segnaletica di sicurezza bifacciale (PMMA 10mm + 5 adesivi) - Kit *Double sided diffuser with safety signs (PMMA 10mm+ 5 adhesives).*
RO0338SXDX	6	Segnaletica di sicurezza bifacciale indicazione sinistra/destra - *double sided indicator left/right safety signs*
RO0338DIR	6	Segnaletica di sicurezza bifacciale indicazione diritto - *double sided indicator straight safety signs*
RO0338EX	6	Segnaletica di sicurezza bifacciale indicazione (exit) - *double sided safety signs indicator (exit).*

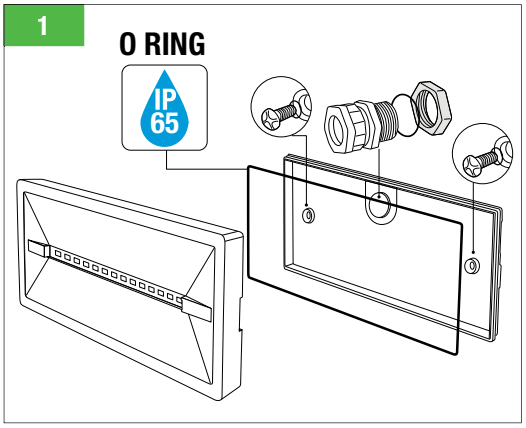

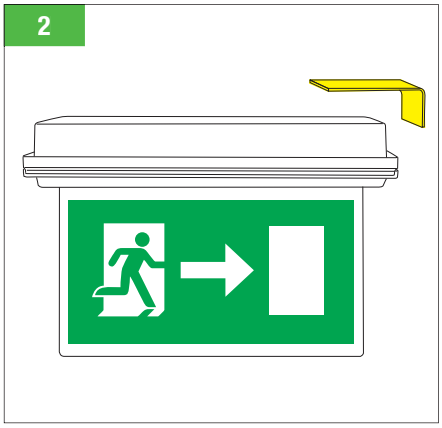

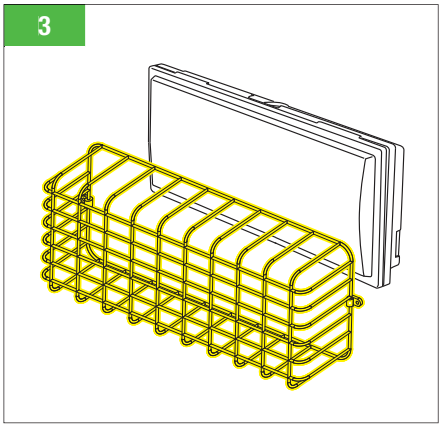

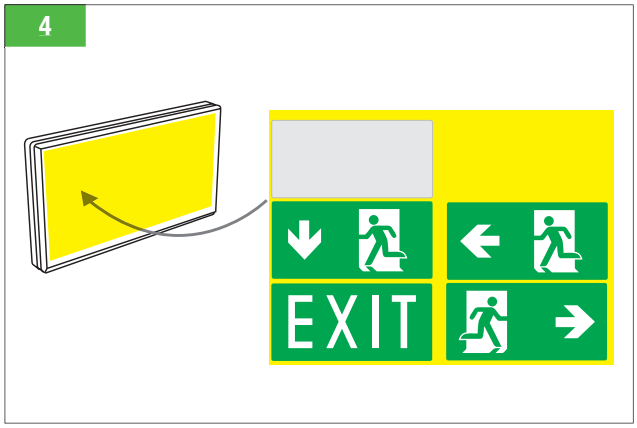

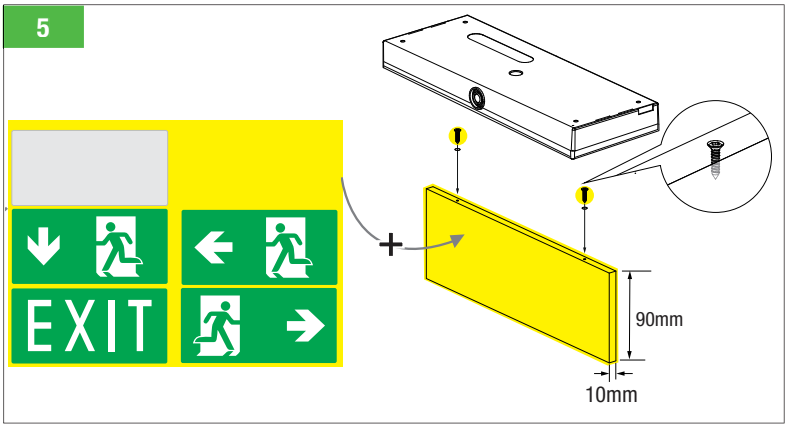

LED Iside

DALI con controllo centralizzato
with centralized control

Potenza*:	11W - 24W	***Power*:***	*11W - 24W*
Temperatura colore:	6000K	***Kelvin temperature:***	*6000K*
Alimentazione:	220-240V~ 50/60Hz	***Current:***	*220-240V~ 50/60Hz*
Funzionamento:	SA (Sempre accesa) - SE (Solo Emergenza)	***Functioning:***	*M (Maintained) - N/M (Non-Maintained)*
Conforme alle norme:	EN60598-1; EN60598-2-2; EN60598-2-22; EN62471; EN62031; EN61347-1; EN61347-2-13; EN62386.	***According to standard:***	*EN60598-1; EN60598-2-2; EN60598-2-22; EN62471; EN62031; EN61347-1; EN61347-2-13 ; EN62386.*
Grado di protezione:	IP65	***IP Degree:***	*IP65*
Inibizione:	Via Bus DALI	***Inibition:***	*Via Bus DALI*
Autonomia:	3h	***Autonomy:***	*3h*
Temperatura ambiente:	-5°C ÷ +40°C.	***Operating ambient temperature:***	*-5°C ÷ +40°C.*
Installazioni:	Soffitto, parete, incasso controsoffitto.	***Installation:***	*Ceiling, wall, recessed false ceiling.*
Alimentatore:	driver elettronico a corrente costante.	***Driver:***	*Electronic constant current driver.*
Corpo:	Policarbonato bianco RAL 9003.	***Body:***	*White polycarbonate RAL 9003.*
Sorgente:	Modulo LED	***Light source:***	*LED module*
Ottica:	Simmetrica	***Optic:***	*Simmetrical*
Schermo:	Policarbonato trasparente	***Shield:***	*Transparent polycarbonate*

* Potenza indicativa per il confronto con tubo fuorescente (a parità di lumen prodotti).

** Power indicative by comparison with fluorescent tube (at the same produced lumen)*

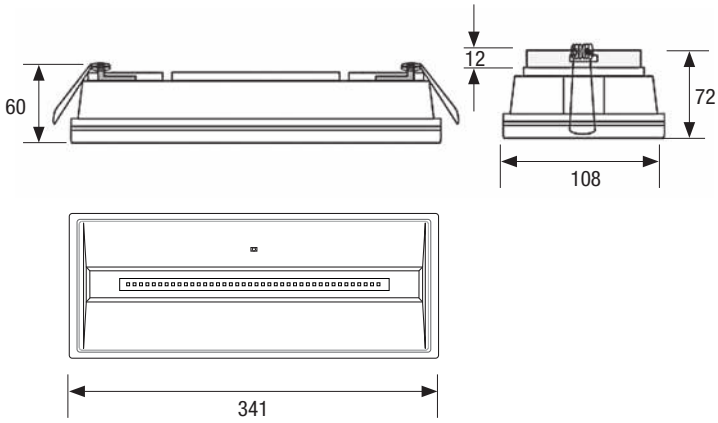

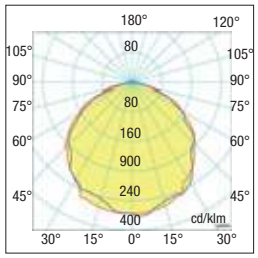

Dati fotometrici
Photometric data

Accessori non inclusi - *Not included accessoires*

da ordinare separatamente - *to be ordered separately*

Codice/Code		Descrizione/*Description*
28002682	13	Centrale di Controllo - *Central Control*
28000005	14	Control panel

13 Centrale di Comando della luce
Light control unit

Codice *Code*	Descrizione *Description*
28002682	Centrale di Comando della luce indipendente DALI *DALI independent light control unit*

14 Control panel

Codice *Code*	Descrizione *Description*
28000005	Control panel

220-240 Vac | 110 Vac a richiesta on demand | 50/60 Hz | IP42 / IP65 | IK08 | M M | 850° | +40 C° -20 | CE

LED Iside DALI

Descrizione Description	Potenza* *Power* W	Versione *Version*		Autonomia** *Autonomy* h.	Inibizione *Inhibition*	Batteria *Battery Ni-Cd* Volt	 Ah	Ricarica*** *Recharge* h.	Flusso medio *Average flow* SE lm	 SA lm	n°LED	Assorb. max Absorpt. max SE W	 SA W	Pcs	Codice *Code*
ISIDE IP65 11 SA-SE 3H AT DA	11	SE	SA	3	via DALI	3,6	0,8	24	115	115	20	3	5	1	12104/3L20ASD
ISIDE IP65 24 SA-SE 3H AT DA	24	SE		3	via DALI	3,6	4	24	350		20	2,6		1	12105/3L20ASD

*Potenza indicativa per il confronto con tubo fuorescente (a parità di lumen prodotti) - *Power indicative by comparison with fluorescent tube (at the same produced lumen).*

Funzioni di indicazione LED - *LED indication functions*

	VERDE permanente *Permanent GREEN*		Modalità di ricarica *Charge mode*
	VERDE lampeggiante veloce *Fast flashing GREEN*	0,1s on -0,1s off	Test di funzionalità *Function test*
	VERDE lampeggiante lento *Slow flashing GREEN*	1s on -1s off	Prova di durata *Duration test*
	ROSSO permanente *Permanent RED*		Errore di carico *Load failure*
	ROSSO lampeggiante veloce *Fast flashing RED*	0,1s on -0,1s off	Errore di ricarica *Charging failure*
	ROSSO lampeggiante lento *Slow flashing RED*	1s on -1s off	Guasto della batteria *Battery failure*
	Doppia pulsazione VERDE *Double pulsing GREEN*		Modalità inibita *Inhibit mode*
	Trasmissione binaria dell'indirizzo via VERDE/ROSSO Binary trasmission of adress via GREEN/RED		Indirizzamento o identificazione *Addressing or identification*
	VERDE e ROSSO spento *GREEN and RED off*		Modalità di emergenza *Emergency mode*

Test funzioni interruttore *Test Switch functions*	
Pressione breve (<1s) *Short press (<1s)*	Avviare il test funzionale o terminare il test completo *Start the function test or terminate the all test*
Pressione lunga (>5s) *Long press (>5s)*	Avvia il test di durata *Start the duration test*

LED Venere MyWay Bluetooth 5.0 SIG MESH

Potenza*:	24W	***Power*:***	*24W*
Temperatura colore:	6000K	***Kelvin temperature:***	*6000K*
Alimentazione:	220-240V~, 110V~ a richiesta.	***Current:***	*220-240V~, 110V~ on request.*
Funzionamento:	SA (Sempre accesa) - SE (Solo Emergenza) Rest-Mode: con dispositivo opzionabile (cod. RO0325).	***Functioning:***	*M (Maintained) - N/M (Non-Maintained) Rest-Mode: with an optional device (code RO0325).*
Conforme alle norme:	EN60598-1; EN60598-2-2; EN60598-2-22; EN62471; EN62031; EN61347-1; EN61347-2-13.	***According to standard:***	*EN60598-1; EN60598-2-2; EN60598-2-22; EN62471; EN62031; EN61347-1; EN61347-2-13.*
Grado di protezione:	IP42 (IP65 con accessorio cod.RO0310)	***IP Degree:***	*IP42 (IP65 with accessory cod.RO0310)*
Inibizione:	vedi tabella	***Inibition:***	*See table*
Autonomia:	1h, 2h, 3h	***Autonomy:***	*1h, 2h, 3h*
Temperatura ambiente:	-20 °C ÷ +40 °C.	***Operating ambient temperature:***	*-20 °C ÷ +40 °C.*
Installazioni:	Soffitto, parete, parete a bandiera 90°, binario trifase, sospensione con tiges e cavi, incasso controsoffitto.	***Installation:***	*Ceiling, wall, 90 ° flag wall, three-phase track, suspension with tiges and cables, recessed false ceiling.*
Alimentatore:	driver elettronico a corrente costante.	***Driver:***	*Electronic constant current driver.*
Corpo:	Policarbonato bianco RAL 9003.	***Body:***	*White polycarbonate RAL 9003.*
Sorgente:	Modulo LED	***Light source:***	*LED module*
Ottica:	Simmetrica	***Optic:***	*Simmetrical*
Schermo:	Policarbonato trasparente	***Shield:***	*Transparent polycarbonate*

* Potenza indicativa per il confronto con tubo fuorescente (a parità di lumen prodotti).

** Power indicative by comparison with fluorescent tube (at the same produced lumen)*

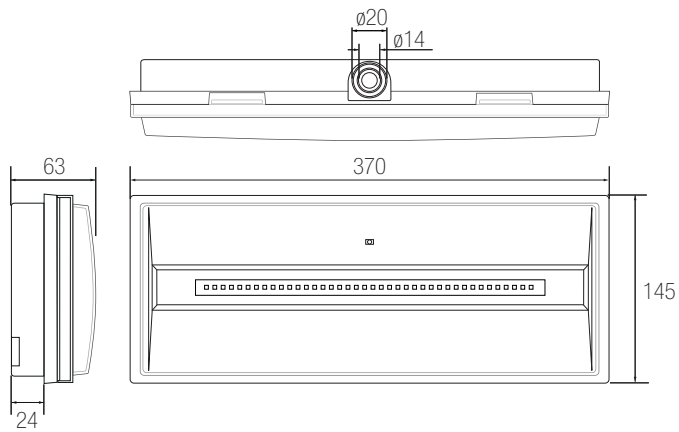

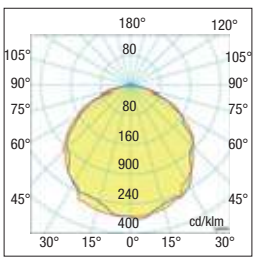

Dati fotometrici
Photometric data

Accessori non inclusi - *Not included accessoires*

da ordinare separatamente - *to be ordered separately*

Codice/Code		Descrizione/*Description*	Pag.
RO0301	1	Kit Binario trifase - *Threephase track kit*	440
RO0312	2	Kit IP 65	440
RO0315	3	Kit controsoffitto molle e staffa - *Kit recessed springs and brackets*	440
8450S	4	Kit sospensione per bandiera - *Suspension kit for double sided diffuser.*	440
RO0334	5	Scatola da incasso - *Built-in mounting box*	440
RO0332	6	Cornice per incasso - *Flush mounting frame.*	440
RO0342	7	Staffa 90° per bandiera - *90° bracket for double sided diffuser.*	440
RO0365	8	Griglia di protezione antivandalo - *Anti-vandalism protection grid.*	440
RO0325	9	Comando centralizzato per l'inibizione dell'emergenza - *Controller Rest-mode.*	440
RO0322	10	5 segnali di sicurezza (adesivi) - *5 safety signs (adhesives).*	441
RO0337	11	Kit segnaletica di sicurezza bifacciale (PMMA 10mm + 5 adesivi) - Kit *Double sided diffuser with safety signs (PMMA 10mm+ 5 adhesives).*	441
RO0337SXDX	12	Segnaletica di sicurezza bifacciale indicazione sinistra/destra - *double sided indicator left/right safety signs*	441
RO0337DIR	12	Segnaletica di sicurezza bifacciale indicazione diritto - *double sided indicator straight safety signs*	441
RO0337EX	12	Segnaletica di sicurezza bifacciale indicazione (exit) - *double sided safety signs indicator (exit).*	441

Sistema centralizzato ad interfaccia Bluetooth
Centralized system with Bluetooth interface

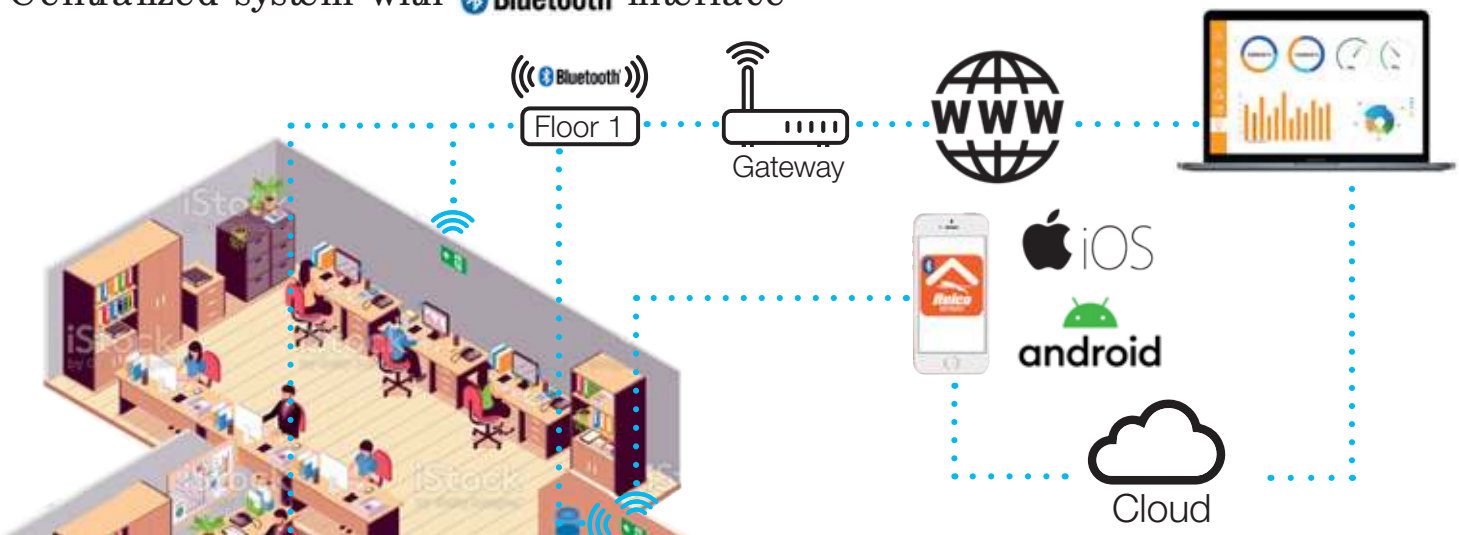

Punti di forza/ *Strengths*

- **Nessuna stesura di cavi e linee dedicate.**
  No laying of cables and dedicated lines.
- **Nessun acquisto di sistemi centralizzati e/o software.**
  No purchase of centralized systems and/or software.
- **Intuitivo e di facile utilizzo.**
  Intuitive and easy to use.
- **Necessita SOLO di collegamento elettrico L+N+T.**
  It ONLY requires an L+N+T electrical connection.

LED Venere MyWay è un apparecchio di emergenza autonomo configurabile, tramite apposita applicazione disponibile per sistema operativo Android, Apple oppure via WEB, sia in modalità sempre accesa (SA) sia in modalità solo emergenza (SE). In modalità SA la potenza massima fornita ai led è 3W. Il flusso luminoso in SA è regolabile tramite l'apposita App.
In fase di installazione è possibile scegliere l'autonomia in assenza di rete tra 1h, 1,5h, 2h oppure 3h.
È possibile associare ogni singolo dispositivo ad un gruppo di appartenenza (ad esempio piano I, oppure piano II, garage, etc.) ed associando ogni gruppo ad una centralina di supervisione (Gateway) che comunica tramite rete internet avere informazioni sul corretto funzionamento e ricevere eventuali allarmi di cattivo funzionamento tramite mail (es. batteria guasta, autonomia insufficiente etc.).
Tramite app o via WEB è possibile configurare la funzione autotest decidendo la frequenza dei test stessi.
La comunicazione tra ogni apparecchio di emergenza e il Gateway avviene tramite Bluetooth per cui la distanza massima ammessa con il Gateway è di 10 metri.

LED Venere MyWay *is an autonomous emergency luminaire that can be configured through a special application available for the Android, Apple or WEB operating system, both in always on mode (SA) and in emergency only mode (SE). In SA mode the maximum power supplied to the LEDs is 3W.*
The luminous flux in SA is adjustable via the appropriate App.
During the installation phase, it is possible to choose the autonomy in the absence of the network between 1h, 1.5h, 2h or 3h.
It is possible to associate each single device to a group to which it belongs (for example floor I, or floor II, garage, etc.) and by associating each group to a supervision control unit (Gateway) which communicates via the internet network to obtain information on correct operation and to receive any malfunction alarms via e-mail (e.g. broken battery, insufficient autonomy etc.).
The self-test function can be configured via the app or the WEB by deciding the frequency of the tests themselves.
The communication between each emergency device and the Gateway takes place via Bluetooth so the maximum permissible distance with the Gateway is 10 meters.

220-240 Vac | 110 Vac a richiesta on demand | 50/60 Hz | IP42 / IP65 | IK08 | M M | 850° | +40 C° -20

LED Venere MyWay

Descrizione Description	Potenza* Power W	Versione Version		Autonomia** Autonomy h.	Inibizione Inhibition APP	Batteria Battery Ni-Cd Volt	Batteria Battery Ni-Cd Ah	Ricarica Recharge h.	Flusso medio Average flow SE lm	Flusso medio Average flow SA lm	n°LED	Assorb. max Absorpt. max SE W	Assorb. max Absorpt. max SA W	Pcs	Codice Code
VENERE IP42 24 SA-SE 3H AT C	24	SE	SA	1 (3)	SI	3,6	1,6	12		700	40		3	12	12104L40AREMW

*Potenza indicativa per il confronto con tubo fuorescente (a parità di lumen prodotti) - *Power indicative by comparison with fluorescent tube (at the same produced lumen).*

**Rimuovendo il Jumper interno si triplica l'autonomia e si riduce ad 1/3 il flusso luminoso - *Removing the internal Jumper triples autonomy and reduces the light flow to 1/3*

Indicatori LED Autodiagnosi - *LED indicator Autotest*

	Fisso - *Fixed light*	Lampeggiante - *Flashed light*
Verde - *Green*	Batteria carica *Battery charged*	Batteria in carica *Battery in charge*
Rosso - *Red*	Lampada guasta *Lamp fail*	Batteria guasta e / o e autonomia insufficiente *Battery fail and/or insufficient autonomy*
Arancio - *Orange*	Lampada inibita in assenza di rete *Lamp inhibited in no mains condition*	Inibizione test funzionale e di autonomia *Functional and autonomy tests inhibited*

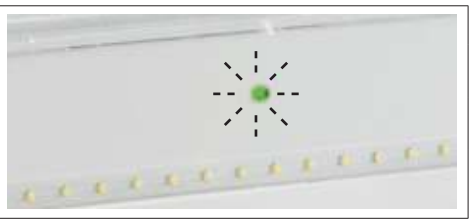

LED Sirio

MADE IN ITALY

Potenza*:	6W, 11W , 18W	***Power*:***	*6W, 11W , 18W*
Temperatura colore:	6000K	***Kelvin temperature:***	*6000K*
Alimentazione:	220-240V~, 110V~ a richiesta.	***Current:***	*220-240V~, 110V~ on request.*
Funzionamento:	SA (Sempre accesa) - SE (Solo Emergenza) Rest-Mode: con dispositivo opzionabile (cod. RO0325).	***Functioning:***	*M (Maintained) - N/M (Non-Maintained) Rest-Mode: with an optional device (code RO0325).*
Conforme alle norme:	EN60598-1; EN60598-2-2; EN60598-2-22; EN62471; EN62031; EN61347-1; EN61347-2-13.	***According to standard:***	*EN60598-1; EN60598-2-2; EN60598-2-22; EN62471; EN62031; EN61347-1; EN61347-2-13.*
Grado di protezione:	IP42 (IP65 con accessorio cod.RO0310)	***IP Degree:***	*IP42 (IP65 with accessory cod.RO0310)*
Inibizione:	vedi tabella	***Inibition:***	*See table*
Autonomia:	1h, 2h, 3h	***Autonomy:***	*1h, 2h, 3h*
Temperatura ambiente:	-20 °C ÷ +40 °C.	***Operating ambient temperature:***	*-20 °C ÷ +40 °C.*
Installazioni:	Soffitto, parete, parete a bandiera 90°, binario trifase, sospensione con tiges e cavi, incasso controsoffitto.	***Installation:***	*Ceiling, wall, 90 ° flag wall, three-phase track, suspension with tiges and cables, recessed false ceiling.*
Alimentatore:	driver elettronico a corrente costante.	***Driver:***	*Electronic constant current driver.*
Corpo:	Policarbonato bianco RAL 9003.	***Body:***	*White polycarbonate RAL 9003.*
Sorgente:	Modulo LED	***Light source:***	*LED module*
Ottica:	Simmetrica	***Optic:***	*Simmetrical*
Schermo:	Policarbonato trasparente	***Shield:***	*Transparent polycarbonate*

* Potenza indicativa per il confronto con tubo fuorescente (a parità di lumen prodotti).

** Power indicative by comparison with fluorescent tube (at the same produced lumen)*

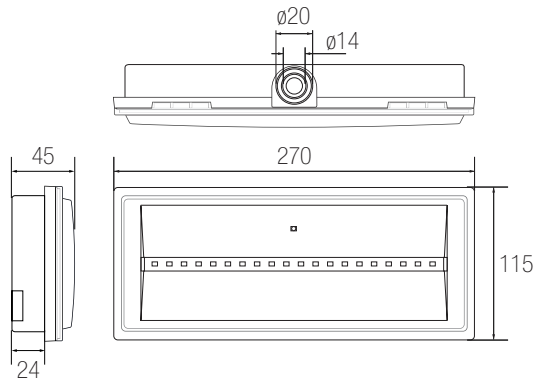

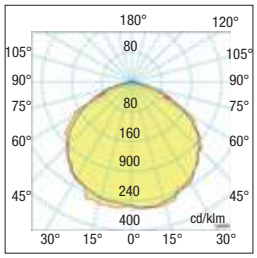

Dati fotometrici
Photometric data

LED Safety Lighting

Accessori non inclusi - *Not included accessoires*

da ordinare separatamente - *to be ordered separately*

Codice/Code		Descrizione/*Description*	Pag.
RO0301	1	Kit Binario trifase - *Threephase track kit*	314
RO0310	2	Kit IP 65	314
RO0315	3	Kit controsoffitto molle e staffa - *Kit recessed springs and brackets*	314
8450S	4	Kit sospensione per bandiera - *Suspension kit for double sided diffuser.*	314
RO0330	5	Scatola da incasso - *Built-in mounting box*	314
RO0331	6	Cornice per incasso - *Flush mounting frame.*	314
RO0342	7	Staffa 90° per bandiera - *90° bracket for double sided diffuser.*	314
RO0365	8	Griglia di protezione antivandalo - *Anti-vandalism protection grid.*	314
RO0325	9	Comando centralizzato per l'inibizione dell'emergenza - *Controller Rest-mode.*	314
RO0320	10	5 segnali di sicurezza (adesivi) - *5 safety signs (adhesives).*	315
RO0335	11	Kit segnaletica di sicurezza bifacciale (PMMA 10mm + 5 adesivi) - Kit *Double sided diffuser with safety signs (PMMA 10mm+ 5 adhesives).*	315
RO0335SXDX	12	Segnaletica di sicurezza bifacciale indicazione sinistra/destra - *double sided indicator left/right safety signs*	315
RO0335DIR	12	Segnaletica di sicurezza bifacciale indicazione diritto - *double sided indicator straight safety signs*	315
RO0335EX	12	Segnaletica di sicurezza bifacciale indicazione (exit) - *double sided safety signs indicator (exit).*	315

Fissaggio a soffitto
Ceiling fixing

Fissaggio a parete
Wall fixing

Installazione a bandiera 90°
90° flag installation

Installazione su binario trifase
three-phase track Installation

Installazione a sospensione
Suspension installation

Installazione ad incasso con cornice
Recessed installation with frame

220-240 Vac | 110 Vac a richiesta on demand | 50/60 Hz | IP42 / IP65 | IK08 | M M | 850° | +40 C° -20

LED Sirio ECO

Descrizione *Description*	Potenza* *Power* W	Versione *Version*		Autonomia** *Autonomy* h.	Inibizione *Inhibition* switch	Batteria *Battery Ni-Cd* Volt	Batteria *Battery Ni-Cd* Ah	Ricarica *Recharge* h.	Flusso medio *Average flow* SE lm	Flusso medio *Average flow* SA lm	n° LED	Assorb. max Absorpt. max SE W	Assorb. max Absorpt. max SA W	Pcs	Codice *Code*
SIRIO IP42 11 SE 1H V X	11	SE		1 (3)	NO	2,4	0,8	12	120	-	5	1,2	-	12	1956LSREL
SIRIO IP42 11 SA-SE 1H V X	11	SE	SA	1 (3)	NO	2,4	0,8	12	100	50	9	1,2	1,7	12	1956LSAREL
SIRIO IP42 11 SA-SE 3H V X	11	SE	SA	3 (9)	NO	2,4	1,6	24	100	50	9	1,2	1,7	12	1956L2SAREL

LED Sirio

Descrizione *Description*	Potenza* *Power* W	Versione *Version*	Autonomia** *Autonomy* h.	Inibizione *Inhibition* switch	Batteria *Battery Ni-Cd* Volt	Batteria *Battery Ni-Cd* Ah	Ricarica *Recharge* h.	Flusso medio *Average flow* SE lm	n° LED	Assorb. max Absorpt. max SE W	Pcs	Codice *Code*
SIRIO IP42 11 SE 1H V I	11	SE	1 (3)	SI	3,6	0,8	12	150	20	2,7	12	1956L20REL
SIRIO IP42 11 SE 3H V I	11	SE	3 (9)	SI	3,6	1,6	24	150	20	2,9	12	1992L20REL
SIRIO IP42 18 SE 1H V I	18	SE	1 (3)	SI	3,2	1,5	12	400	20	3,5	12	2046LREL

LED Sirio AUTOTEST

Descrizione Description	Potenza* *Power* W	Versione *Version*		Autonomia** *Autonomy* h.	Inibizione *Inhibition* switch + rest mode	Batteria *Battery Ni-Cd* Volt	Batteria *Battery Ni-Cd* Ah	Ricarica *Recharge* h.	Flusso medio *Average flow* SE lm	Flusso medio *Average flow* SA lm	n°LED	Assorb. max Absorpt. max SE W	Assorb. max Absorpt. max SA W	Pcs	Codice *Code*
SIRIO IP42 11 SE 1H AT C	11	SE		1 (3)	SI	3,6	1,6	12	160	-	20	1,6	-	12	1956L20AREL
Ⓝ SIRIO IP42 11 SA-SE 3H AT C	11	SE	SA	1 (3)	SI	3,6	1,6	12	160	160	20	1,6	3,5	12	1992L20ASAREL

Ⓝ NEMKO - Certificato di sicurezza e compatibilità elettromagnetica - *Safety and electromagnetic compatibility certificate.*

*Potenza indicativa per il confronto con tubo fuorescente (a parità di lumen prodotti) - *Power indicative by comparison with fluorescent tube (at the same produced lumen).*

**Rimuovendo il Jumper interno si triplica l'autonomia e si riduce ad 1/3 il flusso luminoso - *Removing the internal Jumper triples autonomy and reduces the light flow to 1/3*

Indicatori LED Autodiagnosi - *LED indicator Autotest*

	Fisso - *Fixed light*	Lampeggiante - *Flashed light*
Verde - *Green*	Batteria carica *Battery charged*	Batteria in carica *Battery in charge*
Rosso - *Red*	Lampada guasta *Lamp fail*	Batteria guasta e / o e autonomia insufficiente *Battery fail and/or insufficient autonomy*
Arancio - *Orange*	Lampada inibita in assenza di rete *Lamp inhibited in no mains condition*	Inibizione test funzionale e di autonomia *Functional and autonomy tests inhibited*

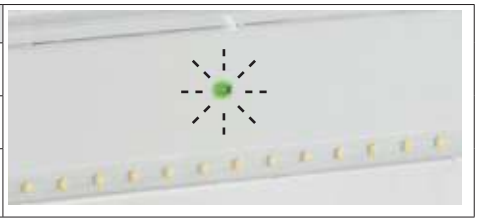

LED Venere

MADE IN ITALY

Potenza*:	24W	***Power*:***	*24W*
Temperatura colore:	6000K	***Kelvin temperature:***	*6000K*
Alimentazione:	220-240V~, 110V~ a richiesta.	***Current:***	*220-240V~, 110V~ on request.*
Funzionamento:	SA (Sempre accesa) - SE (Solo Emergenza) Rest-Mode: con dispositivo opzionabile (cod. RO0325).	***Functioning:***	*M (Maintained) - N/M (Non-Maintained) Rest-Mode: with an optional device (code RO0325).*
Conforme alle norme:	EN60598-1; EN60598-2-2; EN60598-2-22; EN62471; EN62031; EN61347-1; EN61347-2-13.	***According to standard:***	*EN60598-1; EN60598-2-2; EN60598-2-22; EN62471; EN62031; EN61347-1; EN61347-2-13.*
Grado di protezione:	IP42 (IP65 con accessorio cod.RO0310)	***IP Degree:***	*IP42 (IP65 with accessory cod.RO0310)*
Inibizione:	vedi tabella	***Inibition:***	*See table*
Autonomia:	1h, 2h, 3h	***Autonomy:***	*1h, 2h, 3h*
Temperatura ambiente:	-20 °C ÷ +40 °C.	***Operating ambient temperature:***	*-20 °C ÷ +40 °C.*
Installazioni:	Soffitto, parete, parete a bandiera 90°, binario trifase, sospensione con tiges e cavi, incasso controsoffitto.	***Installation:***	*Ceiling, wall, 90 ° flag wall, three-phase track, suspension with tiges and cables, recessed false ceiling.*
Alimentatore:	driver elettronico a corrente costante.	***Driver:***	*Electronic constant current driver.*
Corpo:	Policarbonato bianco RAL 9003.	***Body:***	*White polycarbonate RAL 9003.*
Sorgente:	Modulo LED	***Light source:***	*LED module*
Ottica:	Simmetrica	***Optic:***	*Simmetrical*
Schermo:	Policarbonato trasparente	***Shield:***	*Transparent polycarbonate*

* Potenza indicativa per il confronto con tubo fuorescente (a parità di lumen prodotti).

** Power indicative by comparison with fluorescent tube (at the same produced lumen)*

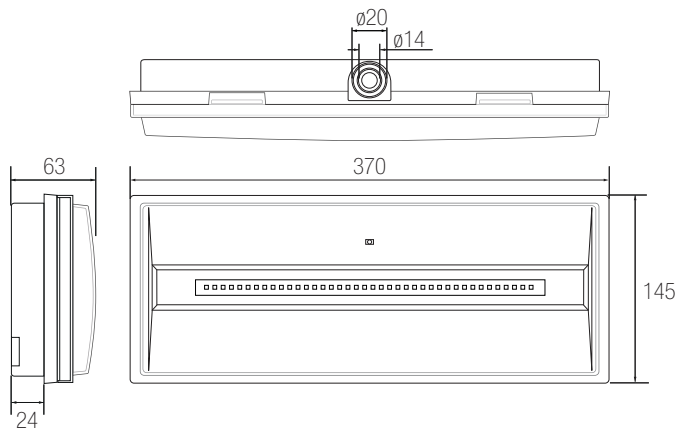

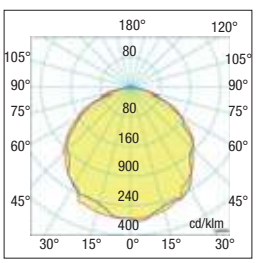

Dati fotometrici
Photometric data

Accessori non inclusi - *Not included accessoires*

da ordinare separatamente - *to be ordered separately*

Codice/Code		Descrizione/*Description*	Pag.
RO0301	1	Kit Binario trifase - *Threephase track kit*	314
RO0312	2	Kit IP 65	314
RO0315	3	Kit controsoffitto molle e staffa - *Kit recessed springs and brackets*	314
8450S	4	Kit sospensione per bandiera - *Suspension kit for double sided diffuser.*	314
RO0334	5	Scatola da incasso - *Built-in mounting box*	314
RO0332	6	Cornice per incasso - *Flush mounting frame.*	314
RO0342	7	Staffa 90° per bandiera - *90° bracket for double sided diffuser.*	314
RO0365	8	Griglia di protezione antivandalo - *Anti-vandalism protection grid.*	314
RO0325	9	Comando centralizzato per l'inibizione dell'emergenza - *Controller Rest-mode.*	314
RO0322	10	5 segnali di sicurezza (adesivi) - *5 safety signs (adhesives).*	315
RO0337	11	Kit segnaletica di sicurezza bifacciale (PMMA 10mm + 5 adesivi) - Kit *Double sided diffuser with safety signs (PMMA 10mm+ 5 adhesives).*	315
RO0337SXDX	12	Segnaletica di sicurezza bifacciale indicazione sinistra/destra - *double sided indicator left/right safety signs*	315
RO0337DIR	12	Segnaletica di sicurezza bifacciale indicazione diritto - *double sided indicator straight safety signs*	315
RO0337EX	12	Segnaletica di sicurezza bifacciale indicazione (exit) - *double sided safety signs indicator (exit).*	315

Fissaggio a soffitto
Ceiling fixing

Fissaggio a parete
Wall fixing

Installazione a bandiera 90°
90° flag installation

Installazione su binario trifase
three-phase track Installation

Installazione a sospensione
Suspension installation

Installazione ad incasso con cornice
Recessed installation with frame

220-240 Vac | 110 Vac a richiesta on demand | 50/60 Hz | IP42 / IP65 | IK08 | M M | 850° | +40 C° -20

LED Venere

Descrizione Description	Potenza* Power W	Versione Version	Autonomia** Autonomy h.	Inibizione Inhibition switch	Batteria Battery LiFePO4 Volt	Batteria Battery LiFePO4 Ah	Ricarica Recharge h.	Flusso medio Average flow SE lm	n°LED	Assorb. max Absorpt. max SE W	Pcs	Codice Code
VENERE IP42 24 SE 1H V I	24	SE	1 (3)	SI	3,2	1,6	12	320	40	2,9	10	12104L40REL
VENERE IP42 24 SE 1H V I H	24	SE	1	SI	3,2	3,0	24	700	40	3,2	10	12104H40REL
VENERE IP42 36 SE 1H V I H	36	SE	1 (2)	SI	3,2	6,0	24	1000	40	3,2	10	12104SH40REL

LED Venere AUTOTEST

Descrizione Description	Potenza* Power W	Versione Version	Autonomia** Autonomy h.	Inibizione Inhibition switch + rest mode	Batteria Battery Ni-Cd Volt	Batteria Battery Ni-Cd Ah	Ricarica Recharge h.	Flusso medio Average flow SE lm	Flusso medio Average flow SA lm	n°LED	Assorb. max Absorpt. max SE W	Assorb. max Absorpt. max SA W	Pcs	Codice Code
VENERE IP42 24 SE 1H AT C	24	SE	1 (3)	SI	3,6	1,6	12	320	-	40	1,6	-	10	12104L40AREL
(N) VENERE IP42 24 SA-SE 1H AT C	24	SE SA	1 (3)	SI	3,6	1,6	12	320	320	40	1,6	6,0	10	12104L40ASA
VENERE IP42 24 SE 1H AT C	24	SE	1	SI	3,6	4	24	700		36	1,6		10	12104H40AREL

(N) **NEMKO** - Certificato di sicurezza e compatibilità elettromagnetica - *Safety and electromagnetic compatibility certificate.*

*Potenza indicativa per il confronto con tubo fuorescente (a parità di lumen prodotti) - *Power indicative by comparison with fluorescent tube (at the same produced lumen).*

**Rimuovendo il Jumper interno si triplica l'autonomia e si riduce ad 1/3 il flusso luminoso - *Removing the internal Jumper triples autonomy and reduces the light flow to 1/3*

Indicatori LED Autodiagnosi - *LED indicator Autotest*

	Fisso - *Fixed light*	Lampeggiante - *Flashed light*
Verde - *Green*	Batteria carica *Battery charged*	Batteria in carica *Battery in charge*
Rosso - *Red*	Lampada guasta *Lamp fail*	Batteria guasta e / o e autonomia insufficiente *Battery fail and/or insufficient autonomy*
Arancio - *Orange*	Lampada inibita in assenza di rete *Lamp inhibited in no mains condition*	Inibizione test funzionale e di autonomia *Functional and autonomy tests inhibited*

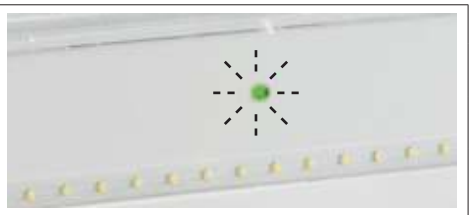

Accessori non inclusi

MADE IN ITALY

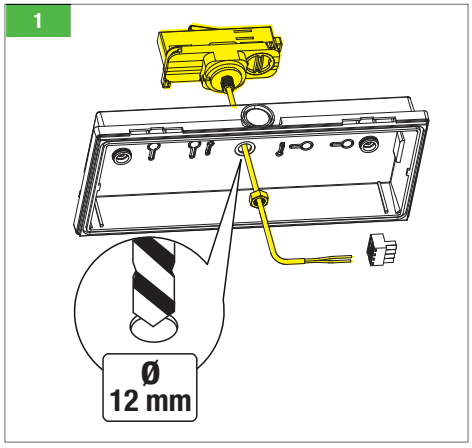

Rif.	Codice *Code*	Descrizione *Description*
SIRIO	R00301	Kit Binario trifase *Three phase track kit*
VENERE		

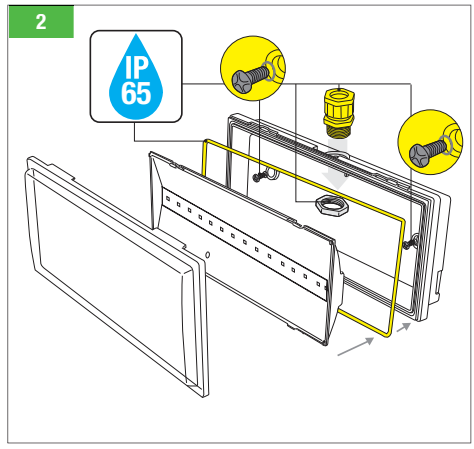

Rif.	Codice *Code*	Descrizione *Description*
SIRIO	R00310	Kit IP 65
VENERE	R00312	Kit IP 65

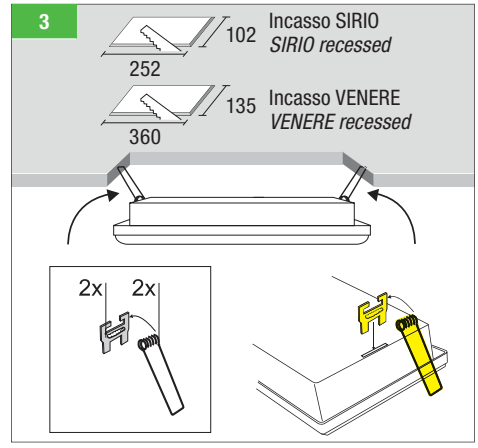

Rif.	Codice *Code*	Descrizione *Description*
SIRIO	R00315	Kit controsoffitto molle e staffa *Kit recessed springs and brackets*
VENERE		

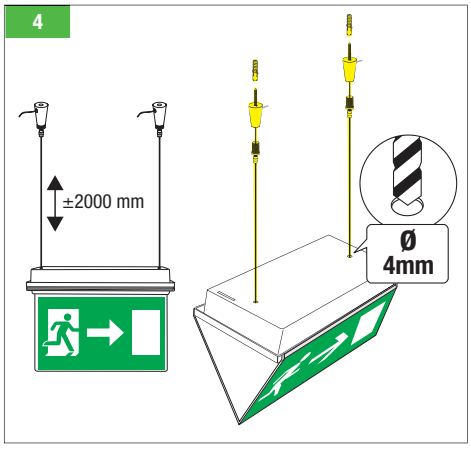

Rif.	Codice *Code*	Descrizione *Description*
SIRIO	8450S	Kit sospensione per bandiera *Suspension kit for double sided diffuser.*
VENERE		

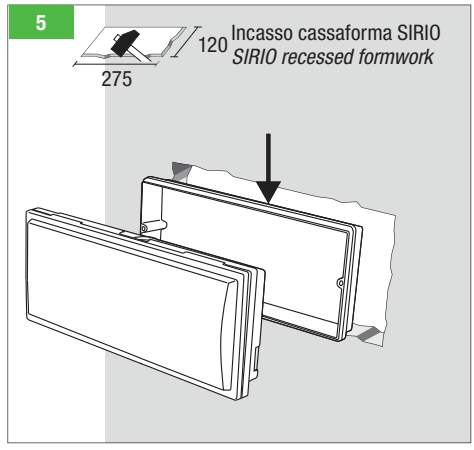

Rif.	Codice *Code*	Descrizione *Description*
SIRIO	R00330	Scatola da incasso *Built-in mounting box*

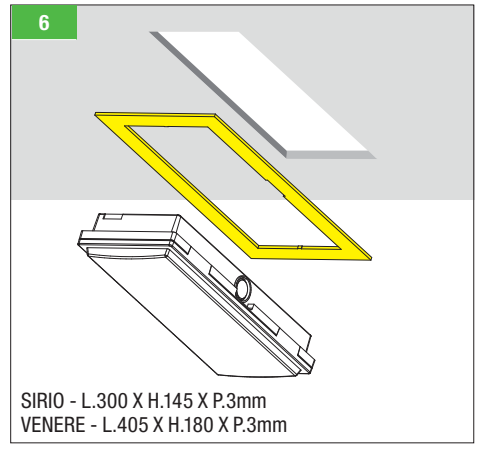

Rif.	Codice *Code*	Descrizione *Description*
SIRIO	R00331	Cornice per incasso *Flush mounting frame*
VENERE	R00332	Cornice per incasso *Flush mounting frame*

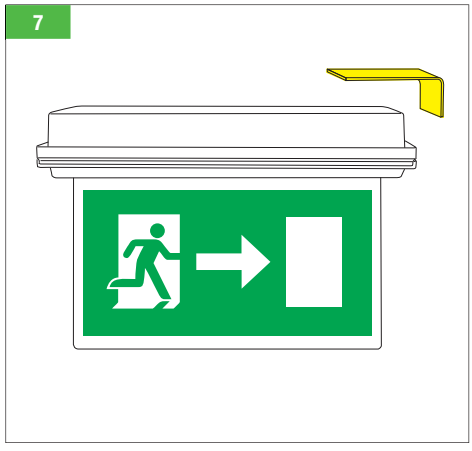

Rif.	Codice *Code*	Descrizione *Description*
SIRIO	R00342	Staffa 90° per bandiera *90° bracket for double sided diffuser.*
VENERE		

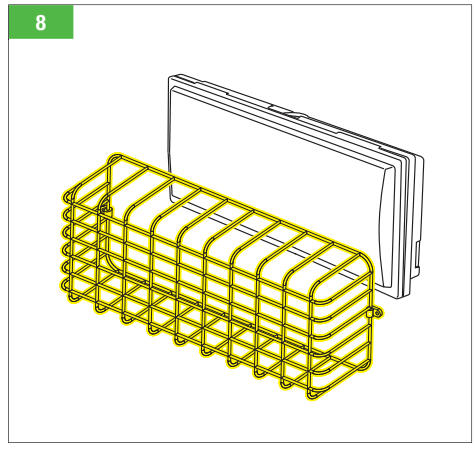

Rif.	Codice *Code*	Descrizione *Description*
SIRIO	R00365	Griglia di protezione anti-vandalo *Anti-vandalism protection grid*
VENERE		

Rif.	Codice *Code*	Descrizione *Description*
SIRIO	R00325	Comando centralizzato per l'inibizione dell'emergenza *Centralized command for emergency inhibition (Controller Rest-mode)*
VENERE		

Not included accessoires

MADE IN ITALY

10

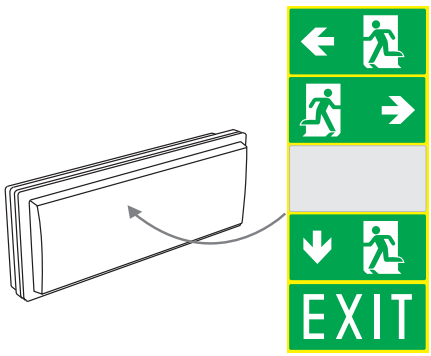

11

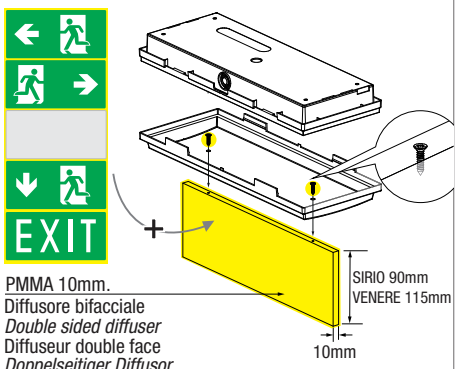

12

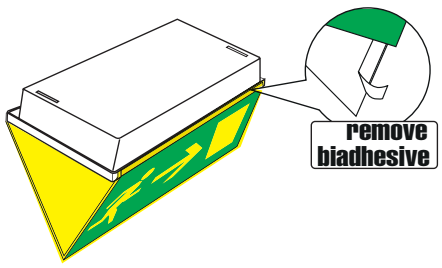

Sirio **R00335SXDX** Sirio **R00335DIR** Sirio **R00335EX**
Venere **R00337SXDX** Venere **R00337DIR** Venere **R00337EX**

Rif.	Codice *Code*	Descrizione *Description*	DV* (m)
SIRIO	R00320	5 segnali di sicurezza adesivi	18
VENERE	R00322	5 *safety signs adhesives*	22

*DV=Distanza di visibilità in metri - *Visibility distance in meter*

Rif.	Codice *Code*	Descrizione *Description*	DV* (m)
SIRIO	R00335	Kit Supporto PMMA e 10 segnali (adesivi)	9
VENERE	R00337	*Kit PMMA support and 10 signs adhesives*	11

*DV=Distanza di visibilità in metri - *Visibility distance in meter*

Rif.	Codice *Code*	Descrizione *Description*	DV* (m)
SIRIO	R00335SXDX	SX - DX	32
	R00335DIR	diritto- *straight*	
	R00335EX	exit	
VENERE	R00337SXDX	SX - DX	40
	R00337DIR	diritto- *straight*	
	R00337EX	exit	

*DV=Distanza di visibilità in metri - *Visibility distance in meter*

vedi *See* **10** | vedi *See* **11**

Segnali di sicurezza in policarbonato opalino 0,5mm.
con adesivo sul retro per facilitarne l'installazione
Opal polycarbonate safety signs 0,5mm.
with adhesive on the back to facilitate installation

Adesivo segnale SX
Adhesive sign SX

Adesivo segnale DX
Adhesive sign DX

Adesivo segnale BASSO
Adhesive sign BOTTOM

Adesivo segnale EXIT
Adhesive sign EXIT

Adesivo segnale NEUTRO
Adhesive sign NEUTRAL

Istruzioni di montaggio adesivo segnale di sicurezza
Assembly instructions adhesive safety sign

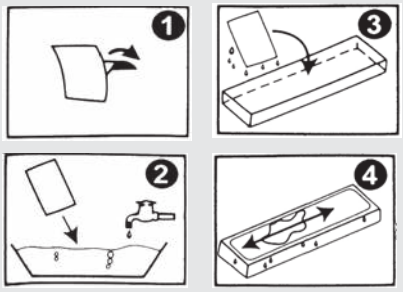

vedi *See* **12**

Segnali di sicurezza
in policarbonato opalino 1mm.
Polycarbonate safety signs 1mm.

Segnale bifacciale sinistra/destra
Double sided left/right safety signs

Segnale bifacciale diritto
Double sided straight safety signs

Segnale bifacciale EXIT
Double sided EXIT safety signs

13 Centrale di Comando della luce
Light control unit

Rif.	Codice *Code*	Descrizione *Description*
LED ISIDE DALI	28002682	Centrale di Comando della luce indipendente DALI *DALI independent light control unit*
LED SPOT EMER DALI		

14 Control panel

Rif.	Codice *Code*	Descrizione *Description*
LED ISIDE DALI	28000005	Control panel
LED SPOT EMER DALI		

LED Sirio batteria di ricambio - Spare battery

batteria di ricambio *spare battery*	per Codici *for Code*		
00PB1400	1943LREL	1956LSREL	1956LSAREL
00PB1600	1956L2SAREL		
00PB1000	1956L20REL	1956L20AREL	1956L20ASAREL
00PB1100	1992L20REL	1956L20AREL	1992L20ASAREL

LED Venere batteria di ricambio-Spare battery

batteria di ricambio *spare battery*	per Codici *for Code*		
00PB1100	12104L40REL		
00PB100JST	12104/3L40ASA	12104H40REL	12104L40ASAH
00PB0400	12104L40REL		
00PB0500	12104/3L40REL		

AT Autotest

Comando centralizzato per l' inibizione dell'emergenza.
Centralised control to inhibit the emergency light.

CARATTERISTICHE TECNICHE

Accessorio a richiesta per inibire le lampade (solo per versioni AUTOTEST) in fase di manutenzione e verifica del corretto funzionamento dell'impianto, inoltre garantisce le operazioni di controllo che devono essere effettuate dal Responsabile della sicurezza secondo il D.Lgs 81/08 del testo unico sulla sicurezza nei luoghi di lavoro.

Il test di autonomia comprende il controllo di tutte le funzioni della lampada in un arco di tempo pari all'autonomia richiesta dalle singole normative ed è effettuato ogni 26 settimane, inoltre è previsto un test di funzionamento ogni 28 giorni, relativo a lampada, batteria e circuito.

Il risultato dei test è visualizzato da led multicolore posizionato sugli apparecchi. Questo garantisce sempre il perfetto controllo del funzionamento e consente un risparmio economico sui costi del personale altrimenti addetto alla manutenzione.

RICARICA A CONTROLLO ELETTRONICO PER RISPARMIARE ENERGIA E RADDOPPIARE LA VITA DELLA BATTERIA

Per ovviare allo spreco di energia causato dalla continua ricarica degli apparecchi di emergenza, Relco ha realizzato un sistema di ricarica che dopo 12 ore (ciclo completo) passa automaticamente ad una fase di autonomia per mantenere la carica contenendo l'assorbimento a meno di un Watt.

Questo sistema riduce lo spreco di energia, limita gli accumuli termici e lo stress della batteria che avrà una durata utile di circa il doppio di quanto si otterrebbe con un circuito convenzionale.

TECHNICAL FEATURES

Optional accessory to inhibit lamps (only for AUTOTEST version) during maintenance and when inspecting correct operation of the system. It also guarantees the control operations which must be carried out by the Safety manager according to Leg. Decree 81/08 of the consolidated act on safety at the work place.

The autonomy test includes controlling all functions of the light within a time span equal to the autonomy required by the individual standards and is carried out every 26 weeks. An operating tests of the light, battery and circuit is also envisioned every 28 days.

The result of the test is displayed by the multi-colour LED installed on the appliances. This always ensures perfect control of operation and saves on expenses which would otherwise be required for maintenance personnel.

ELECTRONICALLY CONTROLLED RECHARGE TO SAVE ENERGY AND TO DOUBLE THE LIFE TIME OF THE BATTERY

To address the problem of wasting energy due to continually recharging the emergency devices, Relco has devised a recharge system which after 12 hours (complete cycle) automatically switches to the autonomy phase to hold the charge while reducing absorption to less than one Watt.

This system reduces the waste of energy, limits thermal storage and stress on the battery, approximately doubling its service life respect to that of a conventional circuit.

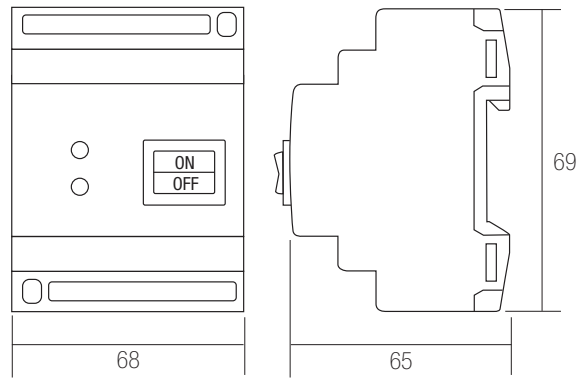

Controller REST-MODE

Descrizione *Description*	Dispositivi gestibili *Manageable devices*	Batteria *Battery*	Installazione *Installation*	Peso weight	Imballo Pcs	Codice *Code*	
KRMSV - 4moduli DIN	100	NiMH 3,6V 0,3Ah	Guida DIN 3,5X7,5	230 g.	10	RO0325	

Indicatori LED - *LED indicator*

Verde - *Green*	Indica la presenza di rete *Showing the network presence*
Rosso - *Red*	Indica lo stato della lampada se inibita *Showing the state of the lamp if inhibited*

Apparecchio autonomo d'emergenza
Autonomous emergency device

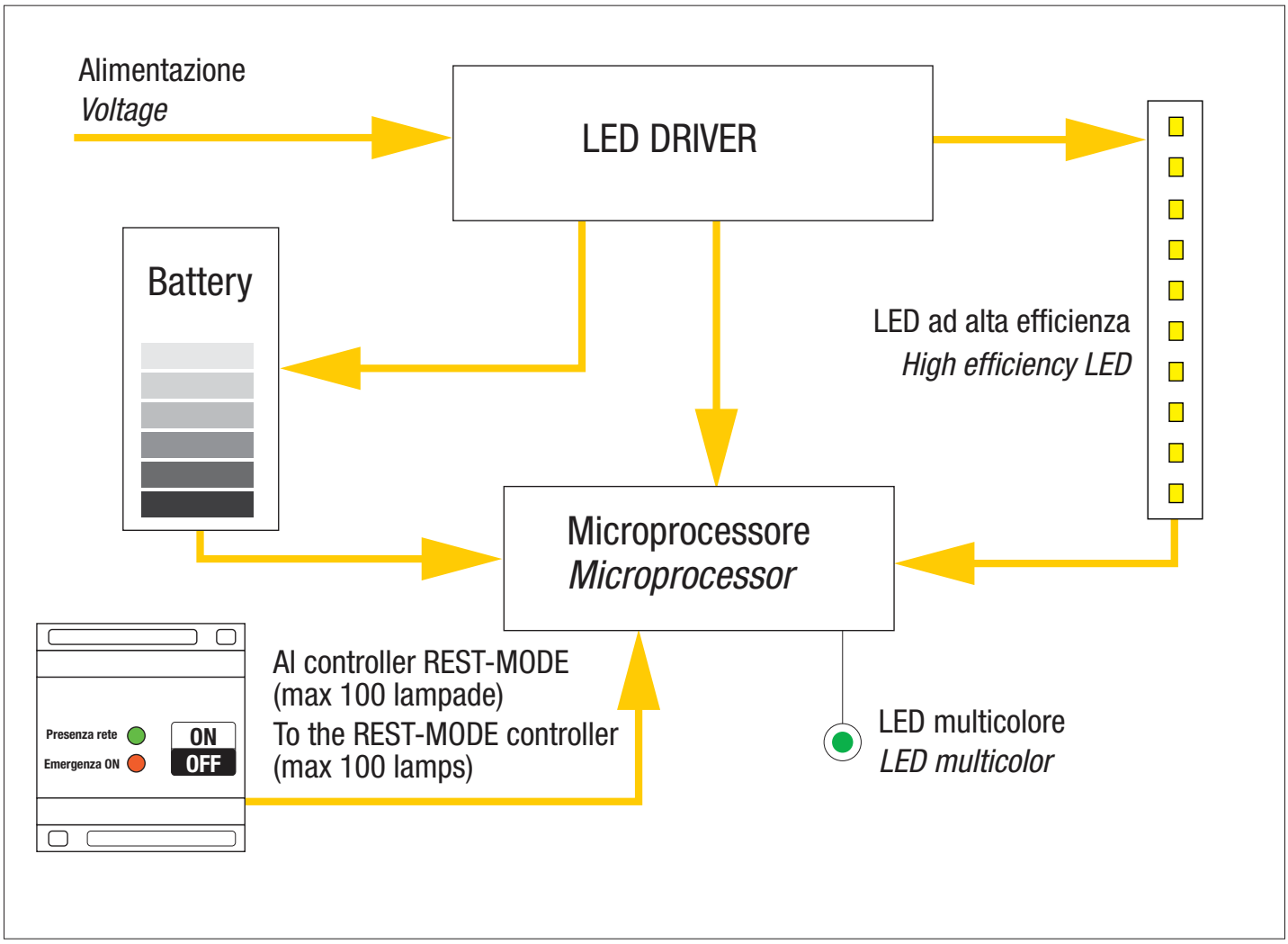

Simboli e omologazioni
Symbols and approval

W	Potenza *Power*
Lm	Lumen
Lm/h	Lumen/Ora *Lumen/Hours*
Battery	Tipo di batteria utilizzata *Type of battery used*
pcs	Quantità minima ordinabile *Minimum quantity to be ordered*
IP..	Grado di protezione IP *IP protection degree*
IK..	Grado di protezione IK *IK protection degree*
+40 C° -20	Temperatura ambiente di funzionamento *Operating ambient temperature*
SE	**SE (solo emergenza) o non permanente** La lampada si accende solo quando c'è una interruzione dell'energia elettrica che la alimenta.
N/M	***N/M (Non-Maintained)*** *The light is switch on only if there is the power supply to the light is disrupted.*

SA	**SA (sempre accesa) o permanente** La lampada rimane costantemente accesa sia in presenza che in assenza di rete. Questo tipo di funzionamento è adatto ad illuminare un pittogramma per segnalare la via di esodo.
M	***M (Maintained)*** *The light remains on constantly if the power grid is operational or not. This type of operation is suitable for illuminating a pictogram to indicate the escape route.*
850°	Apparecchio che resiste alla prova del filo incandescente a 850° *The device passes the glow wire test at 850°.*
M M	Apparecchio idoneo all'installazione sui mobili. *The device passes the glow wire test*
	Apparecchio in classe II, senza morsetto o terminale di terra. *Class II device without terminal block or earth terminal*
	Apparecchio per uso indipendente *Independent use driver*
	Apparecchio con corpo costruito con materiali riciclabili *The body of this device is made of recyclable material*
CE	Tutti i prodotti sono costruiti nel rispetto delle Normative Europee *All products are manufactured in compliance with European Standards*
N NEMKO	Sicurezza + compatibilità elettromagnetica *Safety + electromagnetic compatibility*

LED Cuculo - Lampada di emergenza

MADE IN ITALY

Potenza*:	11W	***Power*:***	*11W*
Alimentazione:	220-240V~, 110V~ a richiesta.	***Current:***	*220-240V~, 110V~ on request.*
Funzionamento:	SA (Sempre accesa) - SE (Solo Emergenza)	***Functioning:***	*M (Maintained) - N/M (Non-Maintained) .*
Conforme alle norme:	EN60598-1; EN60598-2-2; EN60598-2-22; EN62471; EN62031; EN61347-1; EN61347-2-13.	***According to standard:***	*EN60598-1; EN60598-2-2; EN60598-2-22; EN62471; EN62031; EN61347-1; EN61347-2-13.*
Grado di protezione:	IP54	***IP Degree:***	*IP54*
Inibizione:	vedi tabella	***Inibition:***	*See table*
Autonomia:	1h, 2h	***Autonomy:***	*1h, 2h*
Temperatura ambiente:	-20 °C ÷ +40 °C.	***Operating ambient temperature:***	*-20 °C ÷ +40 °C.*
Installazioni:	Soffitto, parete, binario trifase, incasso controsoffitto.	***Installation:***	*Ceiling, wall, three-phase track, recessed false ceiling.*
Alimentatore:	driver elettronico a corrente costante.	***Driver:***	*Electronic constant current driver.*
Corpo:	Policarbonato bianco RAL 9003.	***Body:***	*White polycarbonate RAL 9003.*
Sorgente:	Modulo LED	***Light source:***	*LED module*
Ottica:	Simmetrica	***Optic:***	*Simmetrical*
Schermo:	Policarbonato opale schermo alluminio antivandalo 503-54	***Shield:***	*Opal polycarbonate* *Aluminium anti-vandalism protection shield 503-54*

* Potenza indicativa per il confronto con lampada di emergenza con tubo fuorescente (a parità di lumen prodotti).

** Power indicative by comparison with emergency lamps with fluorescent tube (at the same produced lumen).*

Accessori non inclusi - *Not included accessoires*

da ordinare separatamente - *to be ordered separately*

Fig.	Descrizione/*Description*	Codice/Code
1	Scatola sporgente per 503 - *Protuding box for 503*	503BOX
2	Kit 5 segnali di sicurezza adesivi - *Kit 5 safety signs adhesives*	R00323

1 Cod. 503BOX per Cuculo 503 e 503-54
Cod. 503BOX for Cuculo 503 and 503-54

LED CUCULO 503

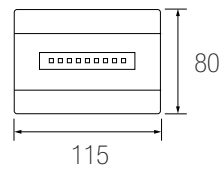

LED Cuculo 503 + Cod. **503BOX**
Sporgente - Wall mounting

2 **LED Cuculo 503**+ Cod. **R00323**

Batteria di ricambio- *Replacement battery*

Fig.	Descrizione/*Description*	Code
4)	Batteria - Battery 2,4V - 800mAh - SE / SA	00PB1800
5)	Batteria - Battery 2,4V - 1600mAh - HSE	00PB1600

4) Cod. 00PB1800

5) Cod. 00PB1600

LED Cuculo - emergency lamp

MADE IN ITALY

Incasso
Recessed

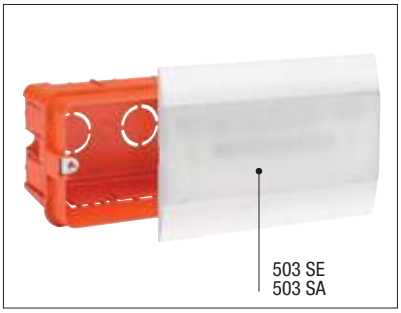

Incasso cartongesso
Recessed plasterboard

Cod. 503 BIN - Euro 30,00
BOX + adaptateur triphasé
Drei-Phasen-Adapter+BOX

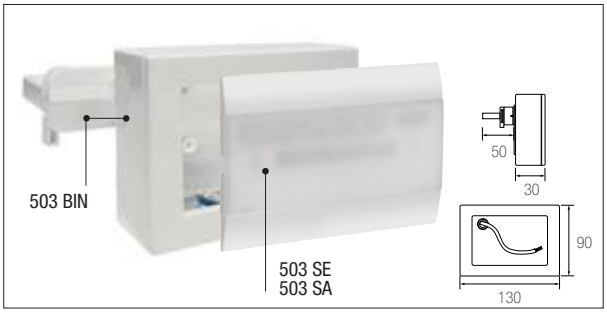

220-240 Vac | 110 Vac a richiesta on demand | 50/60 Hz | IP54 | IK07 | 850° | +40 C° -20

LED Cuculo 503

Descrizione *Description*	Potenza* *Power* W	Versione *Version*		Autonomia** *Autonomy* h.	Inibizione *Inhibition* switch	Batteria *Battery Ni-Cd* Volt	Batteria *Battery Ni-Cd* Ah	Ricarica *Recharge* h.	Flusso medio *Average flow* SE lm	Flusso medio *Average flow* SA lm	n° LED	Assorb. max W SE	Assorb. max W SA	Pcs	Codice *Code*
CUCULO IP40 11 SE 1H V X	11	SE		1(3)	NO	2,4	0,8	12	120	-	5	1,7	-	10	503SE
CUCULO IP40 11 SA-SE 1H V X	11	SE	SA	1(3)	NO	2,4	0,8	12	120	50	9	1,7	2,2	10	503SA

*Potenza indicativa per il confronto con tubo fuorescente (a parità di lumen prodotti) - *Power indicative by comparison with fluorescent tube (at the same produced lumen).*

**Rimuovendo il Jumper interno si triplica l'autonomia e si riduce ad 1/3 il flusso luminoso - *Removing the internal Jumper triples autonomy and reduces the light flow to 1/3*

LED KEYEMER

Emergenza 1 modulo per scatola 503 con attacco Keystone
Emergency 1 module for box 503 with Keystone connection

MADE IN ITALY

Potenza*:	0,5W	***Power*:***	*0,5W*
Alimentazione:	100/220-240V~.	***Current:***	*100/220-240V~.*
Funzionamento:	SA (Sempre accesa) - SE (Solo Emergenza)	***Functioning:***	*M (Maintained) - N/M (Non-Maintained) .*
Conforme alle norme:	EN60598-1; EN60598-2-2; EN60598-2-22; EN62471; EN62031.	***According to standard:***	*EN60598-1; EN60598-2-2; EN60598-2-22; EN62471; EN62031*
Grado di protezione:	IP20	***IP Degree:***	*IP20*
Inibizione:	vedi tabella	***Inibition:***	*See table*
Autonomia:	1h, 2h	***Autonomy:***	*1h, 2h*
Temperatura ambiente:	-20°C ÷ +40°C.	***Operating ambient temperature:***	*-20°C ÷ +40°C.*
Installazioni:	Incasso da scatola 503 con aggancio "KEYSTONE.	***Installation:***	*Flush mounting from box 503 with "KEYSTONE" coupling.*
Alimentatore:	driver elettronico.	***Driver:***	*Electronic driver.*
Corpo:	Policarbonato trasparente.	***Body:***	*Transparent polycarbonate.*
Sorgente:	LED	***Light source:***	*LED*
Ottica:	Simmetrica.	***Optic:***	*Symmetric.*
Schermo:	Policarbonato trasparente.	***Shield:***	*Transparent polycarbonate.*

Punti di forza:

- Compatibile con le principali serie civili mediante adattatori (inclusi).
- Prodotto da incasso con aggancio "KEYSTONE".
- Ingombro da un solo modulo.
- Funzione 2 in 1 SA (Sempre accesa) - SE (Solo Emergenza).
- Consumo <1W.

Strengths;

- *Compatible with the main civil range using adapters (included).*
- *Flush mounting product with "KEYSTONE" coupling.*
- *Single module footprint.*
- *Function 2 in 1 M (Maintained) - N/M (Non-Maintained).*
- *Consumption <1W.*

Dispositivo di Emergenza a LED da incasso con ingombro a un modulo, ideale per applicazioni residenziali. Installazione in serie civili Biticino o Vimar con funzione in modalità sempre accesa (segnapasso) o solo emergenza.

LED flush mounting emergency device with one module footprint, ideal for residential applications. Installation in a Biticino or Vimar civil range functioning in always on mode (stair light) or emergency only.

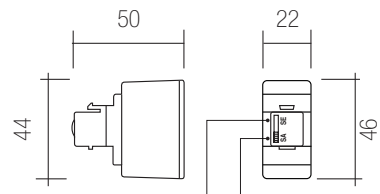

SA = Lampada accesa: SA (sempre accesa) in caso di black-out la luce rimane accesa.

M = *Lamp on: M (Maintained) in case of black-out, the light remains on.*

SE = LED verde acceso: SE (solo emergenza) funzione lampada in emergenza, si accende solo in caso di black-out.

N/M= *LED green on: N/M (Non-Maintained), emergency luminaire function, It turns on only in case of power failure.* .

Accessori non inclusi - *Not included accessoires*

da ordinare separatamente - *to be ordered separately*

Codice/Code		Adattatore Keyemer compatibile con serie civile - *Keyemer adapter compatible with civil range*
FRT05	1	BTICINO MAGIC AVORIO
FRT35	2	BTICINO LIVING NERO
FRT290	3	BTICINO AXOLUTE BIANCO
FRT200	4	BTICINO AXOLUTE HS DARK
FRT20	5	VIMAR IDEA NERO
FRT310	6	VIMAR ARKE' BIANCO

1

BTICINO MAGIC

2

BTICINO LIVING

3

BTICINO AXOLUTE

4

BTICINO AXOLUTE

5

VIMAR IDEA

6

VIMAR ARKE'

MADE IN ITALY

Adattatore Keyemer inclusi nella confezione
Keyemer adapter included in the package

	Compatibile con serie civile - Compatible with civil range
7	BTICINO LIVING LIGHT BIANCO
8	BTICINO LIVING LIGHT INTERNATIONAL NERO
9	BTICINO MATIX BIANCO
10	VIMAR PLANA BIANCO
11	VIMAR ARKE' NERO

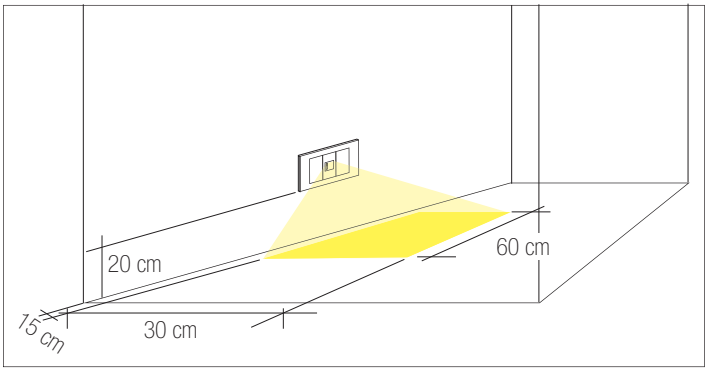

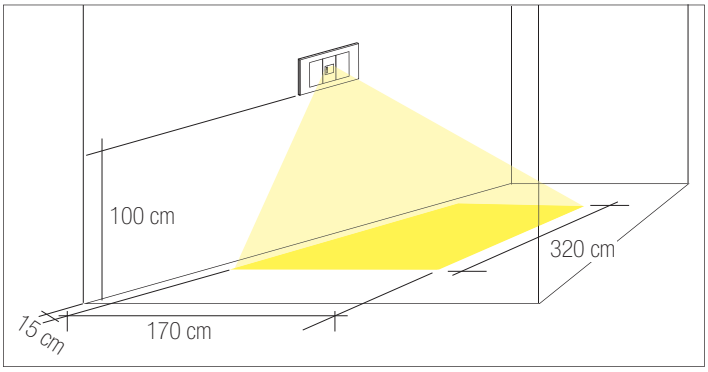

LED Safety Lighting

100 Vac | 220-240 Vac | 50-60 Hz | IP20 | IK10 | 850° | +40 C° -20 | CE

LED KEYEMER

Descrizione *Description*	Potenza *Power* W	Versione *Version*		Autonomia *Autonomy* h.	Inibizione *Inhibition* switch	Batteria *Battery Ni-Mh* Volt	mAh	Ricarica *Recharge* h.	Flusso medio *Average flow* SE lm	SA lm	n° LED	Pcs	Codice *Code*
KEYEMER IP20 SA-SE 2H V X	0,5	SE	SA	2	NO	3,6	80	8	30	5	1	1	KEI0001

LED SPOT EMER SE 3H SELFTEST

MADE IN ITALY

Potenza*:	3W	***Power*:***	*3W*
Alimentazione:	220-240V~.	***Current:***	*220-240V~.*
Funzionamento:	SE (Solo Emergenza)	***Functioning:***	*N/M (Non-Maintained) .*
Conforme alle norme:	EN60598-1; EN60598-2-1; EN60598-2-2; EN60598-2-22; EN62493; EN62471; EN62031; EN61347-1; EN61347-2-7; EN61347-2-13; EN55015; EN61000-3-2; EN61000-3-3; EN61547-EN1838	***According to standard:***	EN60598-1; EN60598-2-1; EN60598-2-2; EN60598-2-22; EN62493; EN62471; EN62031; EN61347-1; EN61347-2-7; EN61347-2-13; EN55015; EN61000-3-2; EN61000-3-3; EN61547-EN1838
Grado di protezione:	IP20/IP40	***IP Degree:***	*IP20/IP40*
Inibizione:	vedi tabella	***Inibition:***	*See table*
Temperatura ambiente:	0-35°C	***Operating ambient temperature:***	*0-35°C*
Installazioni:	Incasso.	***Installation:***	*Flush mounting.*
Corpo:	Policarbonato bianco.	***Body:***	*White polycarbonate.*
2 Ottiche:	Simmetrica - Corridoio.	***2 Optics:***	*Symmetric - Corridor*
Schermo:	Policarbonato trasparente.	***Shield:***	*Transparent polycarbonate.*

Apparecchiatura di sicurezza LED per l'illuminazione di vie di fuga conforme alle norme EN1838.

LED SPOT EMER è composto da:
- Faretto con led.
- Alimentatore per ricarica batteria.
- Batteria Ni-Cd 3,6V 1800mAh.
- Due ottiche intercambiabili.

LED safety equipment for lighting escape routes compliant with EN1838 standards.
***SPOT EMER LED** is made up of:*
- Spotlight with LED.
- Power supply unit to recharge the battery.
- Battery Ni-Cd 3.6V 1800mAh.
- Two interchangeable optics.

Faretto diametro 60mm da incasso in policarbonato bianco completo di inverter per emergenza con autotest e batteria. **LED SPOT EMER** viene fornito con ottica simmetrica già montata e ottica con lente asimmetrica (corridoio).
Funzionamento in SE – Non permanente: il faretto (spento normalmente), in caso di black out si accende per 3 ore.

Flush mounting spotlight diameter 60mm in white polycarbonate complete with emergency inverter with autotest and battery. SPOT EMER LED is supplied with pre-mounted symmetrical optics and asymmetrical lens optics (corridor).
Operation in SE – Not permanent: the spotlight (normally switched off), in the event of a blackout, turns on for 3 hours.

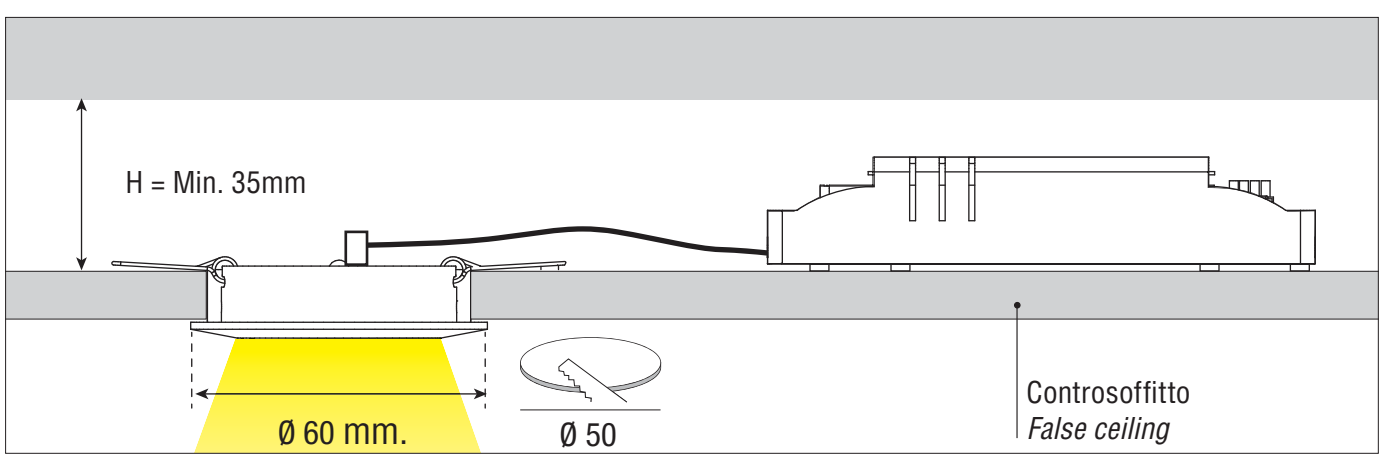

LED SPOT EMER con due ottiche a corredo "ottica simmetrica" e "ottica corridoi" che permette l'illuminazione ottimale delle vie di esodo.

LED SPOT EMER with two optics supplied with "symmetrical optic" and "corridor optic" which allows optimal lighting of escape routes.

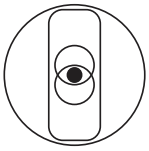

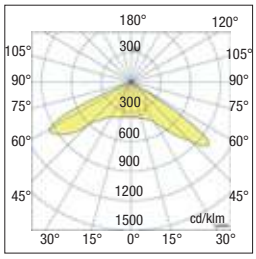

Ottica corridoi
Corridor optic

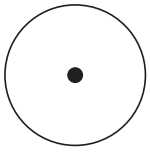

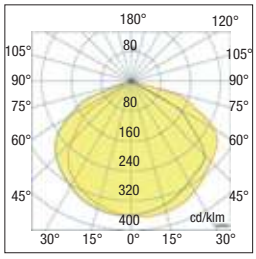

Ottica simmetrica
Symmetric optic

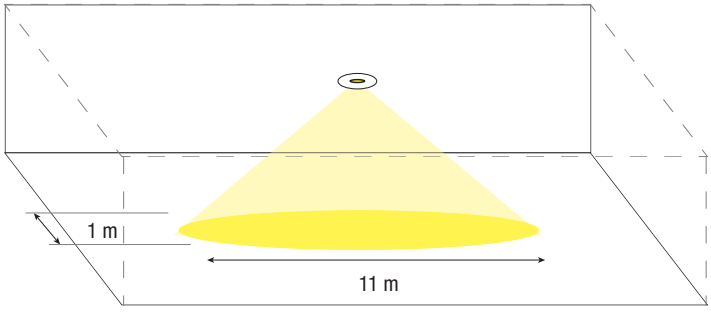

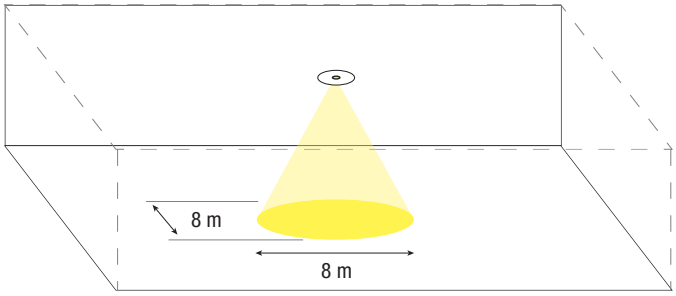

220-240 Vac | 50-60 Hz | IP20 / IP40 | IK10 | 850° | +40 C° -20

LED SPOT EMER

Descrizione *Description*	Potenza *Power* W	Versione *Version*	Autonomia *Autonomy* h.	Inibizione *Inhibition* switch	Batteria *Battery Ni-Mh* Volt	mAh	Ricarica *Recharge* h.	Flusso medio *Average flow* SE lm	n° LED	Pcs	Codice *Code*	
SPOTEMER IP20 SE 3H AT X	3	SE	3	NO	3,6	1800	24	200	1	1	8550REL	

Indicatori LED Autodiagnosi - *LED indicator Autotest*

	Fisso - *Fixed light*	1 Lampeggio *1 Flashed light*	2 Lampeggi *2 Flashed light*	3 Lampeggi *3 Flashed light*	
Verde - *Green*	Condizione normale /Batteria carica *Normal condition / Battery full*	-	-	-	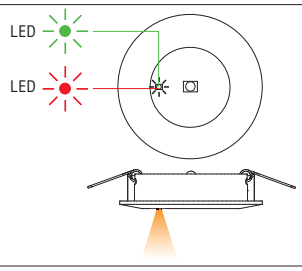
Rosso - *Red*		Batteria guasta *Faulty battery*	*Faretto guasto Faulty spotlight*	autonomia insufficiente *insufficient autonomy*	

LED SPOT EMER SE 3 H SELFTEST DALI 2

MADE IN ITALY

Potenza*:	2W	***Power*:***	*2W*
Alimentazione:	220-240V~.	***Current:***	*220-240V~.*
Funzionamento:	SE (Solo Emergenza)	***Functioning:***	*N/M (Non-Maintained) .*
Conforme alle norme:	EN60598-1; EN60598-2-1; EN60598-2-2; EN60598-2-22; EN62493; EN62471; EN62031; EN61347-1; EN61347-2-7; EN61347-2-13; EN55015; EN61000-3-2; EN61000-3-3; EN61547-EN1838; EN62386	***According to standard:***	EN60598-1; EN60598-2-1; EN60598-2-2; EN60598-2-22; EN62493; EN62471; EN62031; EN61347-1; EN61347-2-7; EN61347-2-13; EN55015; EN61000-3-2; EN61000-3-3; EN61547-EN1838; EN62386
Grado di protezione:	IP20/IP40	***IP Degree:***	*IP20/IP40*
Test switch:	vedi tabella	***Test switch:***	*See table*
Temperatura ambiente:	0-40°C	***Operating ambient temperature:***	*0-40°C*
Installazioni:	Incasso.	***Installation:***	*Flush mounting.*
Corpo:	Policarbonato bianco.	***Body:***	*White polycarbonate.*
Ottica:	Asimmetrica (Corridoio).	***Optics:***	*Asymmetric (Corridor).*
Schermo:	Policarbonato trasparente.	***Shield:***	*Transparent polycarbonate.*

Apparecchiatura di sicurezza LED per l'illuminazione di vie di fuga conforme alle norme EN1838.
LED SPOT EMER DALI è composto da:
- Faretto con led.
- Alimentatore per ricarica batteria.
- Batteria Ni-Cd 3,6V 1800mAh.

LED safety equipment for lighting escape routes compliant with EN1838 standards.
***DALI SPOT EMER LED** is made up of:*
- Spotlight with LED.
- Power supply unit to recharge the battery.
- Battery Ni-Cd 3.6V 1800mAh.

Test funzioni interruttore *Test Switch functions*	
Pressione breve (<1s) *Short press (<1s)*	Avviare il test funzionale o terminare il test completo *Start the function test or terminate the all test*
Pressione lunga (>5s) *Long press (>5s)*	Avvia il test di durata *Start the duration test*

Faretto diametro 100mm da incasso in policarbonato bianco completo di inverter per emergenza con autotest e batteria. **LED SPOT EMER** viene fornito con ottica asimmetrica (corridoio). Funzionamento in SE – Non permanente: il faretto (spento normalmente).
In caso di black out si accende per 3 ore.

Flush mounting spotlight diameter 100mm in white polycarbonate complete with emergency inverter with autotest and battery. SPOT EMER LED is supplied with asymmetrical lens optics (corridor). Operation in SE – Not permanent: the spotlight (normally switched off), in the event of a blackout, turns on for 3 hours.

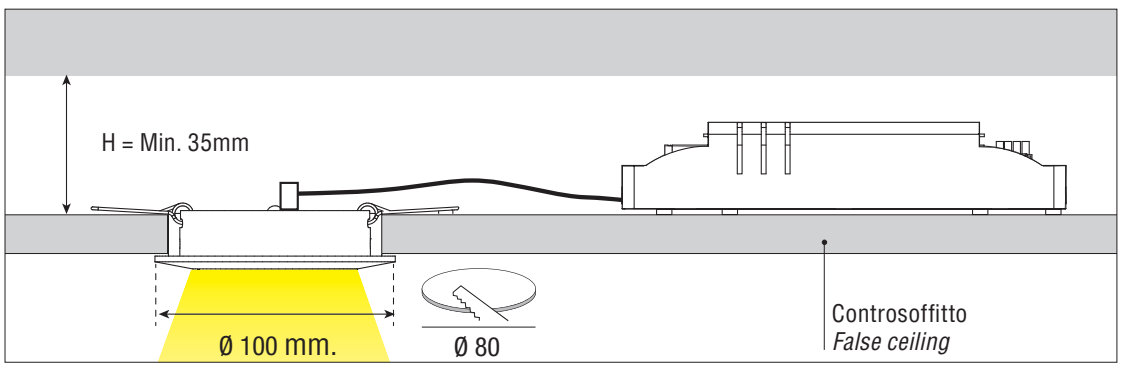

Accessori non inclusi - *Not included accessoires*

da ordinare separatamente - *to be ordered separately*

Codice/Code		Descrizione/*Description*
28002682	**13**	Centrale di Controllo - *Central Control*
28000005	**14**	Control panel

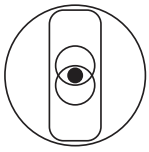

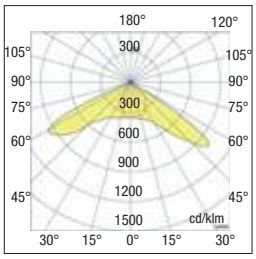

Ottica asimmetrica (corridoi)
Asymmetric optic (Corridor)

LED SPOT EMER è dotato di "ottica asimmetrica"(ottica corridoi) che permette l'illuminazione ottimale delle vie di esodo.

LED SPOT EMER with optic supplied with "asymmetrical optic (corridor optic) which allows optimal lighting of escape routes.

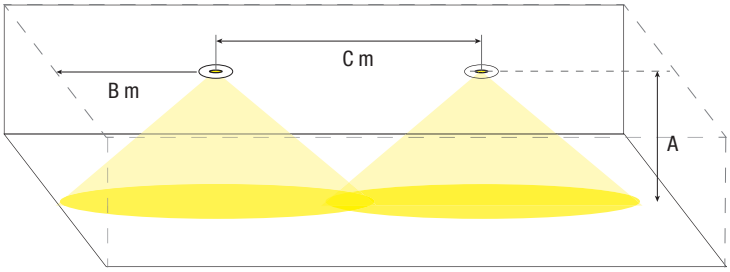

Percorso illuminato via di fuga (per min. 1 lux) Escape route lighting (for min. 1 lux)		
Altezza montaggio *Mounting Height* (m)	Distanza tra faretto e muro *Distance Between Luminaire and wall* (m)	Distanza tra i faretti *Distance Between Luminaires* (m)
A	B	C
2.00	6,50	11,5
2.50	8,00	15,5
3.00	9,50	18,5
3.50	10,50	21,5
4.00	11,00	24,0

220-240 Vac | 50-60 Hz | IP20 IP40 | IK10 | 850° | +40 C° -20

LED SPOT EMER DALI

	Potenza *Power* W	Versione *Version*	Autonomia *Autonomy* h.	Inibizione *Inhibition* switch	Batteria *Battery Ni-Mh* Volt	mAh	Ricarica *Recharge* h.	Flusso medio *Average flow* SE lm	n° LED	Pcs	Codice *Code*
SPOTEMERDALI IP20/40 SE 3H AT X	3	SE	3	NO	3,6	3000	24	305	1	1	8550RELDA

Funzioni di indicazione LED - *LED indication functions*

	VERDE permanente *Permanent GREEN*		Modalità di ricarica *Charge mode*
	VERDE lampeggiante veloce *Fast flashing GREEN*	0,1s on -0,1s off	Test di funzionalità *Function test*
	VERDE lampeggiante lento *Slow flashing GREEN*	1s on -1s off	Prova di durata *Duration test*
	ROSSO permanente *Permanent RED*		Errore di carico *Load failure*
	ROSSO lampeggiante veloce *Fast flashing RED*	0,1s on -0,1s off	Errore di ricarica *Charging failure*
	ROSSO lampeggiante lento *Slow flashing RED*	1s on -1s off	Guasto della batteria *Battery failure*
	Doppia pulsazione VERDE *Double pulsing GREEN*		Modalità inibita *Inhibit mode*
	Trasmissione binaria dell'indirizzo via VERDE/ROSSO Binary trasmission of adress via GREEN/RED		Indirizzamento o identificazione *Addressing or identification*
	VERDE e ROSSO spento *GREEN and RED off*		Modalità di emergenza *Emergency mode*

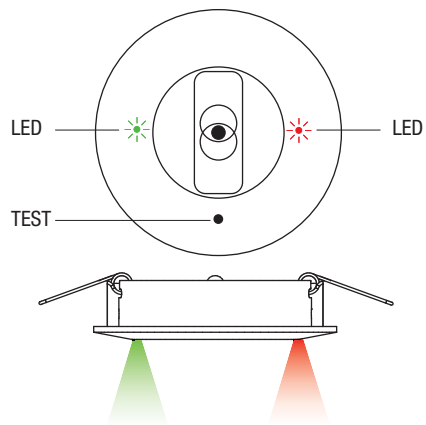

Condizioni Generali di vendita - *General sales conditions*

Il presente listino sostituisce ed annulla tutte le precedenti edizioni.

Condizioni generali

Spedizione Italia:
Per poter ottenere il portofranco è necessario effettuare un ordine di almeno Euro 1.500 (unica consegna), diversamente il cliente avrà un addebito in fattura del 3%. Importo minimo fatturabile Euro 300.
La merce sarà evasa nel rispetto della quantità di cubetto o relativi multipli. Per eventuali richieste di disimballo sarà applicato un sovrapprezzo del 10%.

Imballo cartone
Gratis. La merce viaggia a rischio e pericolo del committente. Trascorsi 8 giorni dal ricevimento merce non si accettano contestazioni.

Pagamento
Per i nuovi clienti ad avviso di merce pronta; per i clienti abituali trascorsi termini di pagamento concordati verranno addebitati gli interessi di mora. Foro competente Milano.

Resi
Prima di effettuare un reso è necessario richiedere e ottenere, a mezzo mail/fax, l'autorizzazione del nostro ufficio commerciale o del nostro agente di zona per concordarne le modalità. I resi inviati in porto assegnato e/o senza autorizzazione saranno respinti. Le riparazioni/sostituzioni vengono evase non prima di 30 giorni.
Quando il regolatore svolge funzioni vitali nell'impianto sarà necessario prevedere un'adeguata scorta o riserva fredda.
Non si effettuano sostituzioni anticipate.
Nel caso di errori di spedizione o di ordine, il prodotto deve essere reso imballato come all'origine.

Assicurazione RCP (responsabilità civile prodotti)
I prodotti Relco S.r.l. sono marcati e in molti casi Omologati IMQ, VDE, ENEC ecc. per il dettaglio delle omologazioni vedi pagine interne. Tutti i prodotti Relco S.r.l. sono inoltre coperti da una speciale poliza RCP valida in tutto il mondo stipulata con una tra le più prestigiose compagnie di assicurazione.

RELCO S.r.l., persegue una politica di continua ricerca e sviluppo, quindi si riserva di variare in qualsiasi momento e senza preavviso le caratteristiche dei prodotti illustrati. Le informazioni di questo catalogo svolgono un'azione esclusivamente informativa, ed essendo soggette a continue variazioni, non devono essere prese come un impegno da parte di Relco S.r.l.
Relco S.r.l. non si assume alcuna responsabilità per eventuali errori che si possono riscontrare nel presente catalogo. Nessuna parte di questo stampato può essere riprodotto, memorizzato, archiviato o trasmesso in qualsiasi forma o con qualsiasi mezzo elettronico, meccanico o altro, senza previa autorizzazione scritta di Relco S.r.l.

This price list replaces and cancels all previous editions.

General conditions

Ex works minimum invoice charge € 2,500 (single delivery), otherwise the customer will be charged 3% on the invoice.
Minimum invoice charge 500 euros.
The goods will be processed according to cube-based amounts or relative multiples. A 10% charge will be applied on any unpacking requests.

Cardboard packaging
Free. Goods travel at the risk and peril of the client. Complaints must be submitted no later than 8 days after receipt of the goods.

Payment
On being informed that the goods are ready (for new clients); after the agreed deadline for the payment default, interest will be charged (for regular clients).
Any disputes shall be settled by the court of Milan.

Returns
Before returning any goods, you need to request and obtain authorisation via email/fax from our sales office or our local representative to agree on how they will be returned. Goods sent on a carriage forward basis and/or without authorisation will be rejected. Repairs/replacements will not be processed for 30 days.
Provide for an adequate stock or cold reserve when the dimmer performs essential functions in the system.
We do not provide replacements in advance.
In case of shipping or order errors, the product must be returned in its original packaging.

RCP insurance (civil liability on products)
Relco S.r.l. products are marked and in many cases type approved IMQ, VDE, ENEC, etc. Please see internal pages for details on type-approval. Moreover, all Relco S.r.l. products are covered by a special RCP insurance policy with one of the top insurance companies, which is valid in any country worldwide.

RELCO S.r.l. pursues a policy of continuous research and development and therefore reserves the right to change the characteristics of the products without prior warning. The information in this catalogue is only meant for informative purposes and is subject to constant changes, which means that it must not be considered as a commitment on behalf of Relco S.r.l.
Relco S.r.l. shall not be liable for any errors reported in this catalogue. No part of this publication can be reproduced, saved, filed or transmitted under any form and by any electronic, mechanical or any other kind of means without the prior permission in writing of Relco S.r.l.

Termini e condizioni di garanzia - *Warranty terms and conditions*

La garanzia è applicabile solo quando:

1. I prodotti sono installati, utilizzati e mantenuti in conformità alle specifiche tecniche indicate nella marcatura del prodotto (con riferimento specifico al voltaggio e alla temperatura di funzionamento), alle istruzioni fornite insieme al prodotto e alle norme vigenti.
2. L'installazione e la manutenzione sono eseguite da personale tecnico qualificato.
3. Il difetto segnalato pregiudica il funzionamento del prodotto.
4. Il prodotto non è stato in alcun modo modificato, alterato o trattato con agenti chimici o in qualsiasi altra maniera, senza previa autorizzazione scritta di Relco S.r.l.
5. Il prodotto oggetto della garanzia è messo a disposizione di Relco S.r.l. per ulteriori analisi tecniche e per il tempo necessario al il suo svolgimento.
6. Il difetto deve essere denunciato per iscritto a Relco S.r.l. entro 30 (trenta) giorni dalla data del ricevimento dei prodotti (in caso di difetti apparenti) o dalla scoperta del difetto (in caso di difetti occulti).
7. La garanzia ha effetto immediato dalla data di acquisto e farà fede la data della fattura di vendita.
8. Periodi di garanzia superiori a 24 mesi potranno essere richiesti dall'acquirente e verranno accordati dopo aver valutato le condizioni di applicazione specifiche.

Nel caso in cui il difetto venga riconosciuto, Relco S.r.l. sceglierà, a sua discrezione, se riparare o sostituire il prodotto con lo stesso prodotto o con prodotti equivalenti, tenendo in considerazione l'evoluzione tecnica dei prodotti e dei loro componenti.
Qualsiasi intervento tecnico o sostituzione (parziale o completa) del prodotto effettuato in garanzia non darà comunque diritto a prolungamenti o rinnovi della stessa oltre i 24 mesi dalla data della fornitura, in quanto la relazione legale tra le parti non è rinnovata.
La riparazione o la sostituzione del Prodotto, non include costi o spese per la rimozione o reinstallazione. Relco S.r.l. non rimborserà alcuna perdita consequenziale subita a causa di un prodotto difettoso, come ad esempio costi di spedizione, costi di assemblaggio, costi di installazione in loco, perdita di profitto, costi complessivi degli acquirenti.

Esclusioni e limitazioni
La presente garanzia non include:

A. I costi e le spese della manodopera, costi e spese delle attrezzature magazzino e qualsiasi altro costo extra relativo e/o risultante da qualsiasi lavoro necessario per riparare il difetto (es. costi/spese del montaggio e smontaggio, trasporto degli apparecchi difettosi, da riparare e nuovi prodotti) saranno a carico del cliente.
B. I componenti elettrici soggetti ad usura che sono assimilabili a materiale di consumo (ad esempio, batterie).
C. I prodotti realizzati su specifica richiesta del cliente e da lui approvati.
D. Danni al prodotto dovuti a negligenza, al trasporto o ad eventuali imprevisti e di prevedibili situazioni che non rientrino nelle normali condizioni di utilizzo di cui al punto 1 (ad esempio scariche elettriche e fulmini);

La presente garanzia speciale non si applica se l'apparecchio non è usato per lo scopo per cui è stato realizzato;
La presente garanzia non garantisce l'integrità della verniciatura quando il prodotto viene utilizzato in un ambiente salino o in presenza di agenti corrosivi.
In nessun caso Relco S.r.l sarà responsabile per danni accidentali, compensativi, consequenziali, indiretti, speciali o altri danni.
La responsabilità di Relco S.r.l. per un difetto del prodotto sarà in ogni caso limitata alla somma pagata per quel prodotto difettoso.
Il decadimento del flusso è un fenomeno previsto durante la vita del LED e è quindi non protetto da garanzia.

Controversie Tecniche
In caso di controversia tecnica le parti sottoporranno il prodotto in contestazione a perizia di Esperto Terzo nominato di comune accordo o, in mancanza di accordo, dal Presidente del Tribunale di Milano.
La valutazione dell'esperto sarà vincolante per entrambe le Parti.
Le spese verranno sostenute dalle Parti in misura del 50% ciascuna.

The conventional warranty applies only when:

1. *The products are installed, used and maintained in accordance with the technical specifications reported on the product's marking (with specific reference to the operating voltage and temperature), with the instructions provided with the product and with current standards.*
2. *Installation and maintenance are carried out by qualified technical personnel.*
3. *The reported defect affects the operartion of the products.*
4. *The product has not been in any way modified, altered or treated with chemicals or in any other way without the prior written consent of Relco S.r.l.*
5. *The product covered by the warranty is made available by Relco S.r.l. for further technical analyses and for the time required to conduct them.*
6. *The defect must be notified in writing to Relco S.r.l. within 30 (thirty) days from the date of receipt of the goods (in case of visible defects) or from the discovery of the defect (in case of hidden defects).*
7. *The warranty has immediate effect from the purchase date, the invoice date serving as proof;*
8. *Warranty periods exceeding 24 months may be requested by the Pu chaser and will be agreed after assessing the specific application conditions.*

In case of the defect is acknowledged by Relco S.r.l., the latter will choose at its discretion whether to repair or replace the product with the same product or with equivalent products, by taking into account the technical evolution of the products and of their components.
Any technical intervention or replacement (partial or complete) of the product made during the period covered by the warranty will not provide entitlement to extensions or renewals thereof beyond 24 months from the date of supply, as the legal relationship between the parties has not been renewed.
The repair or replacement of the product does not include costs or expenses for removal or reinstallation. Relco S.r.l. shall not be held liable and therefore shall not refund any consequential loss suffered as a result of a defective product, such as costs and shipping, assembly costs, on-site installation costs, loss of profit, the total costs of the buyers.

Exclusions and limitations
This commercial warranty does not include:

A. *Costs and expenses for labour, equipment/warehouse costs and expenses and any other extra cost relating to and/or resulting from any work needed to repair the defect (e.g. costs and expenses for assembly disassembly, transportation of defective appliances to be repaired and new products will be held by the customer);*
B. *Electrical components subject to wear that are considered wear material (e.g. batteries, etc.)*
C. *Products manufactured based on specific customer request, and approved by him;*
D. *Damage to the product due to negligence, transport, unforeseen and unforeseeable events that do not fall under the normal conditions of use of 1 (such as electric shocks and lightning).*

This special warranty does not apply if the appliance is not used for the purpose it was manufactured for;
This warranty does not guarantee the paintwork will remain intact when the product is used in a saline environment or in the presence of corrosive agents.
RelcoS.r.l. will not, under any circumstances, be responsible for accidental, compensatory, consequential, indirect, special or other kind of damage. The responsibility for Relco S.r.l. for a product defect will be in any case limited to the amount paid for that defective product.
The depreciation of the flow is a phenomenon expected during the life of the LED and is therefore not protected by warranty.

Technical disputes
In the event of a technical dispute, the parties will have the product examined by a third-expert expert appointed by mutual agreement or, if no agreement is reached, by the president of the Court of Milan.
The evaluation of the expert will be binding for both parties.
Each party will cover 50% of the expenses.